CEAN
filtration devices

CATALOGO TECNICO
EDIZIONE 2027

Filtrazione industriale

Cartucce, pannelli ed elementi filtranti per l’aria.



OLTRE 45 ANNI
di esperienza nella depolverazione

www.ceanfiltri.it

Indice del catalogo

L’azienda	**7**
Filtrazione dell’aria | Temperature e materiali	**8**
Materiali filtranti | Cellulosa e poliestere	**9**
Materiali filtranti | Media speciali	**10**
Materiali filtranti | Antistatici e alta temperatura	**11**
Codifica degli elementi filtranti	**12**

B122 / B128 / B133 / B135 / B140…	Cartucce filtranti con montaggio su foro piastra	**13**
B154	Cartucce filtranti con montaggio su foro piastra	**14**
C1 / C2 / C4 / C5 / C6…	Cartucce con flangia a 3 ganci in plastica	**15**
C1F / C2F / C4F / C5F / C6F	Cartucce con flangia a 3 ganci in alluminio	**16**
C1C / C2C / C4C / C1CF / C2CF / C4CF	Cartuccia conica con flangia a 3 ganci	**17**
C1X / C2X	Cartuccia interna aggiuntiva; flangia a 3 ganci	**18**
CS	Cartuccia diametro 145 mm con attacco rapido	**19**
D1 / D2 / D3 / D4 / D5	Cartuccia con fissaggio a pressione sul diametro interno	**20**
DW.500 / DW.750 / DW.900	Cartuccia ricambio non originale WAM KFEC / WAMECO	**21**
DN.750 / DN.950	Pannello filtrante ricambio non originale Dantherm	**22**

F1 / F2 / FX2 / F3 / F4	Cartuccia con flangia a 4 ganci in plastica	**23**
F1F / F2F / F3F	Cartuccia con flangia a 4 ganci in alluminio	**24**
E1 / E2 / E3 / E4 / E5…	Cartuccia in plastica con installazione dall'alto	**25**
E4F / E7F / E8F / E9F / E10F…	Cartuccia in metallo con installazione dall'alto	**26**
EC2 / EC3 / ECX3 / EC4 / EC5…	Cartuccia conica; fissaggio dall'alto, flangia in plastica	**27**
EC2F / EC3F / EC4F / EC5F	Cartuccia conica; fissaggio dall'alto, flangia in ferro	**28**
L1 / L2 / L3	Cartuccia con flangia di montaggio lato sporco	**29**
M1 / M2 / M3 / M4	Aperta/chiusa; flangia in plastica, fondello in ferro	**30**
MR1 / MR2 / MR3 / MR4	Aperta/chiusa; rete interna ed esterna, flangia in plastica	**31**
M5F / M6F / M7F / M8F	Flangia, fondello e rete interna in ferro zincato	**32**
MR5F / MR6F / MR7F / MR8F	Aperta/chiusa; doppia rete, flangia e fondello in ferro	**33**
MA1 / MA2 / MA3 / MA4	Aperta/aperta; rete interna e flangia in plastica	**34**
MRA1 / MRA2 / MRA3 / MRA4	Aperta/aperta; doppia rete e flangia in plastica	**35**
MA5F / MA6F / MA7F / MA8F	Aperta/aperta; rete interna, flange in ferro zincato	**36**
MRA5F / MRA6F / MRA7F / MRA8F	Aperta/aperta; doppia rete, flange in ferro	**37**
MZ / MAZ	Ricambio non originale Mahle flangia da 324 mm	**38**

NG1 / NG2 / NG3	Cartuccia con attacco rapido tipo Ecotex	**39**
NH	Cartuccia con flangia per attacco rapido	**40**
NP1 / NP2	Cartuccia con flangia con attacco rapido a baionetta	**41**
OV.660 / OV.750 / OVR.660 / OVR.750	Cartuccia ovale; ricambio non originale Donaldson	**42**
R1 / R2 / R3 / R4	Cartuccia cilindrica con flangia avvitabile	**43**
RC2 / RC3	Cartuccia conica con flangia avvitabile	**44**
S1 / RWR1 / RWR2 / RWR3 / RWS1	Cartuccia con flangia filettata maschio	**45**
SW.500 / SW.750 / SW.900	Cartuccia ricambio non originale WAM KFES / WAMECO	**46**
WP	Cartuccia ricambio non originale WAM KFNC / WAMFLO / HOPPERTOP	**47**
ULM	Cartuccia ricambio non originale Ulmatec	**48**
HUA	Cartuccia ricambio non originale Jinan Huaxin	**49**
VP	Cartuccia ricambio non originale Dantherm	**50**
ZEPP/ZEPG	Cartuccia conica, ricambio non originale Zeppeling	**51**
X2	Cartuccia ricambio non originale TS-Filtersystem	**52**

IN / FCC52	Ricambio non originale Plymovent / Lincoln Electric	**53**
IN / FCC52	Ricambio non originale Atlas Copco, rif. 2653254470	**54**
FCC150	Ricambio non originale Plymovent / Lincoln Durafilter	**55**
FCC30	Ricambio non originale Plymovent / Lincoln Durafilter	**56**
TRX	Cartuccia conica doppia	**57**
MT1 / MT2	Cartuccia con fissaggio a 6 bulloni	**58**
FCC50	Ricambio non originale Plymovent / Lincoln	**59**
HS1 / HS2 / HS3 / HS4 / HS5	Montaggio verticale con flangia superiore	**60**
HSE	Ricambio non originale Farr Gold Series	**61**

Elementi filtranti poligonali	Soluzioni per la depolverazione industriale	62
K.550 / K.750 / K.950	Ricambio non originale WAM SILOTOP	63
PAP.1045 / PAP.1200	Ricambio non originale Trumpf / Herding	64
PAT1.600 / PAT4.890 / PAT5.950 / PAT5.1260	Ricambio non originale Trumpf / Camfil / Keller	65
PAT1 / PAT2 / PAT3 / PAT6 / PAT8	Ricambio non originale Donaldson Unicell / Excel Style	66
PAT3X.1000 / PAT4X.1225 / PAT9.1000 / PAT9.1255	Pannello poligonale, ricambio non originale Vanterm	67
PAF1.1045	Pannello poligonale, ricambio non originale Trumpf	68
PAT7.1100	Pannello poligonale, ricambio non originale Trumpf	69
PAI1 / PAI2 / PAI3 / PAI4	Ricambio non originale Herding / Keller	70
PAI3S / PAI3L	Ricambio non originale Herding / Keller	71
PAD3 / PAD4 / PAD5	Ricambio non originale Donaldson / Herding / Keller	72

L'AZIENDA

Una competenza comune. Un mondo di filtrazione.

CEAN progetta e realizza elementi filtranti per proteggere la salute delle persone, i processi e gli impianti. Dalla depolverazione al trattamento dell'aria, fino alla filtrazione di liquidi e gas, sviluppiamo soluzioni per esigenze diverse con un unico approccio: scegliere il filtro in funzione dell'applicazione.

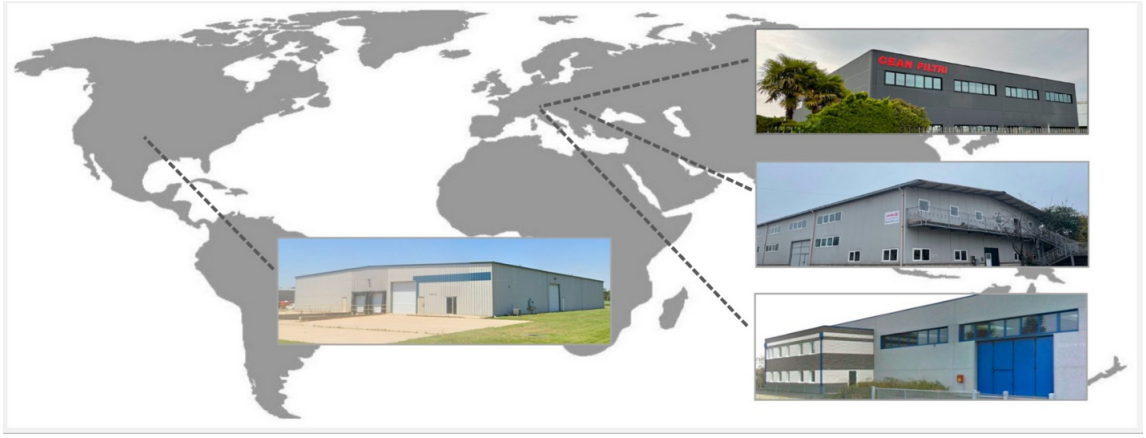

Italia · Romania · Stati Uniti d'America

Oltre 45
anni di attività

Oltre 3.000
articoli prodotti

3
società nel mondo

Esportiamo i nostri elementi filtranti nel mondo. Gli investimenti in impianti di produzione all'avanguardia, la flessibilità costruttiva e le verifiche nel laboratorio interno ci permettono di affiancare costruttori e utilizzatori nella scelta di materiali, geometrie e sistemi di fissaggio, sviluppando soluzioni su misura per il cliente.

Filtrazione dell’aria

Cartucce, pannelli ed elementi filtranti per la captazione di polveri e fumi negli impianti industriali. Geometrie, materiali e sistemi di fissaggio sono scelti in funzione dell’applicazione e delle condizioni di esercizio.

APPLICAZIONI FINO A 80 °C

Flange in plastica o poliuretano e reti di supporto in ferro o plastica. Materiali filtranti in cellulosa o poliestere, anche con nanofibra, membrana PTFE e trattamenti antistatici, idrorepellenti o ignifughi.



APPLICAZIONI AD ALTA TEMPERATURA

Flange in metallo: ferro zincato, acciaio inox o alluminio. Reti di supporto metalliche e materiali filtranti adatti alle alte temperature, tra cui aramide e PPS. Guarnizioni e componenti sono selezionati in base alle condizioni di lavoro.



La temperatura di impiego del filtro completo dipende dal materiale filtrante e dalla resistenza di flange, guarnizioni e altri componenti, oltre che dalle condizioni del processo.

Materiali filtranti

Cellulosa e poliestere

CELLULOSA E 80/20

Sabbiatura, verniciatura e polveri secche.

CY	Cellulosa Peso: 140 ±10% g/m²	Permeabilità: 450 ±15% l/m²/s	**60 °C max**
CP	Cellulosa Peso: 205 ±10% g/m² ISO 16890: ePM10 60–75% | EN 779: M5 | IEC 60335-2-69: M	Permeabilità: 205 ±15% l/m²/s	**60 °C max**
CS	80% cellulosa + 20% fibre sintetiche, ondulato Peso: 115 ±10% g/m² ISO 16890: ePM10 60–75% | EN 779: M5 | IEC 60335-2-69: M	Permeabilità: 150 ±15% l/m²/s	**80 °C max**
CFR	80% cellulosa + 20% fibre sintetiche, flame retardant Peso: 115 ±10% g/m² ISO 16890: ePM10 60–75% | EN 779: M5 | IEC 60335-2-69: M	Permeabilità: 150 ±15% l/m²/s	**80 °C max**

POLIESTERE SPUNBONDED

Cementifici, fumi di saldatura, granigliatrici, polveri minerali e depolverazione generale.
Per PW: fertilizzanti, gesso, talco, polveri umide, oleose e grasse.

PI	Poliestere spunbonded Peso: 200 ±10% g/m² ISO 16890: ePM10 60–75% | EN 779: M5 | IEC 60335-2-69: M	Permeabilità: 230 ±15% l/m²/s	**120 °C max**
PL	Poliestere spunbonded Peso: 260 ±10% g/m² ISO 16890: ePM10 60–75% | EN 779: M5 | IEC 60335-2-69: M	Permeabilità: 115 ±15% l/m²/s	**120 °C max**
PM	Poliestere spunbonded Peso: 130 ±10% g/m² ISO 16890: ePM10 60–75% | EN 779: M5	Permeabilità: 450 ±15% l/m²/s	**120 °C max**
PW	Poliestere idrorepellente Peso: 230 ±10% g/m² ISO 16890: ePM10 60–75% | EN 779: M5 | IEC 60335-2-69: M	Permeabilità: 180 ±15% l/m²/s	**140 °C max**

Permeabilità all’aria riferita a 200 Pa.

Materiali filtranti

Media speciali e membrane

POLIPROPILENE

Fertilizzanti, gesso, talco, polveri umide, oleose e grasse.

PP	Polipropilene		
	Peso: 150 ±10% g/m²	Permeabilità: 155 ±15% l/m²/s	**80 °C max**
	ISO 16890: ePM10 60–75% | EN 779: M5 | IEC 60335-2-69: M | FDA		
PPB	Polipropilene		
	Peso: 120 ±10% g/m²	Permeabilità: 500 ±15% l/m²/s	**80 °C max**
	ISO 16890: ePM1 55% | EN 779: F7 | IEC 60335-2-69: L | FDA		

NANOFIBRA E MEMBRANE

Metallizzazione, taglio laser e plasma, industria alimentare, gomma, vetroresina, farmaceutica, polveri oleose e appiccicose.

WEB	80% cellulosa + 20% sintetico con nanofibra, ondulato, flame retardant		
	Peso: 115 ±10% g/m²	Permeabilità: 115 ±15% l/m²/s	**80 °C max**
	ISO 16890: ePM1 80–95% | EN 779: F9 | IEC 60335-2-69: M		
PTF	Poliestere spunbonded con membrana ePTFE, ondulato		
	Peso: 240 ±10% g/m²	Permeabilità: 105 ±15% l/m²/s	**120 °C max**
	EN 1822: E11-E12 | IEC 60335-2-69: M | ISO 29463-3: ISO 15E		
PTG	Poliestere con membrana PTFE		
	Peso: 260 ±10% g/m²	Permeabilità: 45 ±15% l/m²/s	**140 °C max**
	EN 1822: H13-H14 | IEC 60335-2-69: M | FDA		
PWA	Poliestere spunbonded con nanofibra		
	Peso: 130 ±10% g/m²	Permeabilità: 190 ±15% l/m²/s	**120 °C max**
	ISO 16890: ePM1 80–95% | EN 779: F9 | IEC 60335-2-69: M		
PWB	Poliestere spunbonded con nanofibra		
	Peso: 240 ±10% g/m²	Permeabilità: 175 ±15% l/m²/s	**120 °C max**
	ISO 16890: ePM1 80–95% | EN 779: F9 | IEC 60335-2-69: M		

Permeabilità all'aria riferita a 200 Pa.

Le caratteristiche riportate si riferiscono al materiale filtrante.

Materiali filtranti

Antistatici e alta temperatura

MATERIALI ANTISTATICI

Verniciatura a polveri, alluminio, cereali, plastica, cuoio e polveri con cariche elettrostatiche.

ALU	Poliestere idrorepellente antistatico		
	Peso: 230 ±10% g/m²	Permeabilità: 140 ±15% l/m²/s	**140 °C max**
	ISO 16890: ePM1 85% | IEC 60335-2-69: M | ATEX		
ANT	Poliestere antistatico		
	Peso: 260 ±10% g/m²	Permeabilità: 140 ±15% l/m²/s	**140 °C max**
	ISO 16890: ePM1 85% | IEC 60335-2-69: M | ATEX · FDA		
APTF	Poliestere antistatico con membrana PTFE		
	Peso: 265 ±10% g/m²	Permeabilità: 45 ±15% l/m²/s	**140 °C max**
	EN 1822: H13 | IEC 60335-2-69: M | ATEX · FDA		
AWB	Poliestere antistatico con nanofibra		
	Peso: 230 ±10% g/m²	Permeabilità: 160 ±15% l/m²/s	**140 °C max**
	EN 1822: E11 | IEC 60335-2-69: M | ATEX · FDA		

MATERIALI RITARDANTI FIAMMA

PFR	Poliestere ritardante fiamma		
	Peso: 260 ±10% g/m²	Permeabilità: 180 ±15% l/m²/s	**140 °C max**
	IEC 60335-2-69: M		
AFR	Poliestere antistatico ritardante fiamma		
	Peso: 260 ±10% g/m²	Permeabilità: 140 ±15% l/m²/s	**140 °C max**
	IEC 60335-2-69: M | ATEX		

MATERIALI PER ALTE TEMPERATURE

Fonderie, inceneritori e processi con polveri incandescenti, nel rispetto della temperatura massima del singolo materiale.

NX	Meta-aramide		
	Peso: 400 ±10% g/m²	Permeabilità: 330 ±15% l/m²/s	**200 °C max**
	IEC 60335-2-69: M		
PPS	Solfuro di polifenilene (PPS)		
	Peso: 380 ±10% g/m²	Permeabilità: 250 ±15% l/m²/s	**190 °C max**
	IEC 60335-2-69: M		
NXT	Meta-aramide con membrana PTFE		
	Peso: 400 ±10% g/m²	Permeabilità: 100 ±15% l/m²/s	**200 °C max**
	EN 1822: E10 | IEC 60335-2-69: M		
PPST	PPS con membrana PTFE		
	Peso: 380 ±10% g/m²	Permeabilità: 90 ±15% l/m²/s	**190 °C max**
	EN 1822: E10 | IEC 60335-2-69: M		

Codifica

degli elementi filtranti

Il codice identifica modello, altezza, superficie, materiale e Venturi.

ESEMPIO DI CODIFICA

C2.	600.	10.	ANT.	VE
MODELLO	ALTEZZA	SUPERFICIE	MATERIALE	VENTURI

COME LEGGERE IL CODICE

N.	CAMPO	VALORE / SIGNIFICATO
01	**Modello**	**C2** Esempi: C1, C2, C4, C5...
02	**Altezza elemento filtrante**	**600 mm** Altre altezze: 500, 1000, 1200, 1500 mm...
03	**Superficie filtrante**	**10 m²** Esempi: 5, 10, 15, 20 m²...
04	**Materiale filtrante**	**ANT = poliestere antistatico** Vedere le sigle nelle schede dei materiali.
05	**Venturi**	**VE = Venturi esterno** VI = Venturi interno

C2.600.10.ANT.VE

Modello C2, altezza 600 mm, superficie 10 m², materiale ANT, Venturi esterno.

B122 / B128 / B133 / B135 / B140…

montaggio con flangia in poliuretano dall'alto

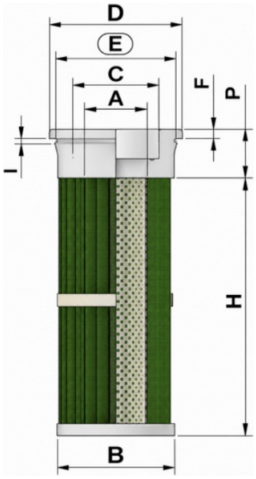



cod.	ØA	ØB	ØC	ØD	ØE	I	F	P	H min.	H max.
B122	60	118	102	150	120	4,5	11	55	250	2000
B128	60	120	105	155	128	4,5	11	35	250	2000
B133	70	125	108	155	133	4,5	11	55	250	2000
B135	70	127	110	155	135	4,5	11	55	250	2000
B140	70	133	112	160	140	4,5	11	55	250	2000
B153	80	142	120	180	153	4,5	11	55	250	2000
B155	80	142	120	180	155	4,5	11	55	250	2000
B158	80	150	130	182	158	4,5	11	55	250	2000
B160	80	153	140	187	160	4,5	11	55	250	2000
B165	86	158	122	190	165	4,5	11	55	250	2000
B190	115	180	155	218	190	4,5	11	55	250	2000
B215	120	200	175	244	215	4,5	11	55	250	2000

flangia	poliuretano morbido
fondello	plastica
rete interna	polipropilene/ferro
temperatura	75°C. max.

MATERIALI FILTRANTI DISPONIBILI

Poliestere, Pol. idrorepellente	PI · PL · PM · PW
Poliestere Nanofiber	PWA · PWB
Polipropilene	PP
Poliestere con membrana PTFE	PTF · PTG
Antistatico, antistat. PTFE memb., Nano	ALU · ANT · APTF · AWB
Ritardanti fiamma	PFR · AFR

B154

montaggio con flangia in poliuretano dall'alto

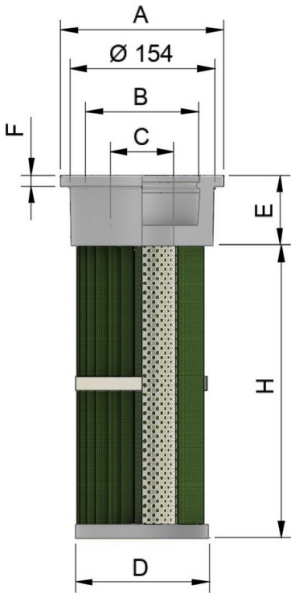



collare in metallo
fornito a richiesta



cod.	ØA	ØB	ØC	ØD	E	F	H min.	H max.
B154	174	123	80	150	55	12	250	2000

flangia	poliuretano morbido
fondello	plastica
rete interna	polipropilene/ferro
temperatura	75°C. max.

MATERIALI FILTRANTI DISPONIBILI

Poliestere, Pol. idrorepellente	PI · PL · PM · PW
Poliestere Nanofiber	PWA · PWB
Polipropilene	PP
Poliestere con membrana PTFE	PTF · PTG
Antistatico, antistat. PTFE memb., Nano	ALU · ANT · APTF · AWB
Ritardanti fiamma	PFR · AFR

Temperatura del filtro completo secondo flange, guarnizioni e materiale scelto. Sigle e dati dei materiali: pagine 9–11.

C1 / C2 / C4 / C5 / C6...

flangia a 3 ganci in plastica

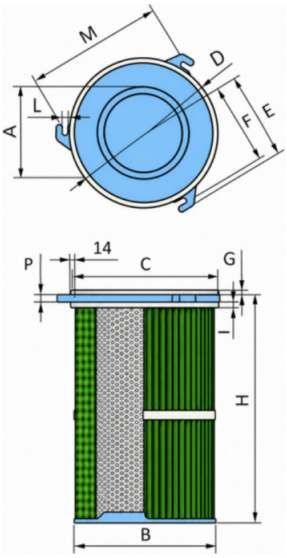





cod.	ØA	ØB	ØC	ØD	E	F	G	I	L	P	M	H min.	H max.
C1	215	325	345	380	212	196	12	14	12	15	339	300	1600
C2	215	325	308	345	197	182	12	0	10	15	315	300	1600
C2S *	215	325	308	345	197	182	12	0	10	15	315	300	1600
C4	135	215	235	245	147	132	10	10	10	15	229	300	1800
C5	85	150	170	188	114	102	6	6	10	13	177	250	2000
C6	82	142	160	165	105	90	6	6	10	13	156	250	2000
C7	75	130	150	155	95	85	6	6	8	13	147	250	2000
C8	60	120	135	140	85	72	0	6	8	13	125	250	2000
C9	82	142	155	175	112	97	6	6	10	13	168	250	2000

flangia e fondello	plastica
rete interna	polipropilene/ferro
guarnizione	elastomero/silicone
temperatura	80°C. max.

Riferimenti: C1.1200.16.PL = Donaldson 2625576 - C4.1500.10.ANT = Donaldson 2626563 - C6.1200.04.PL = Donaldson 2625816 - C1.1200.16.PWB = LP 324 G-12-A 15-07 - C1.1500.20.PWB = Freudenebrg LP 324 G-15-A 19-07 - C6.1200.05.PWB = Freudenberg LP 145 G-12-A 43-20 - C4.1000.05.PWB = LP 218 G- 10-A 50-07

MATERIALI FILTRANTI DISPONIBILI

Cellulosa, 80/20, 80/20 con Nanofiber	CY · CP · CS · WEB
Poliestere, Pol. idrorepellente	PI · PL · PM · PW
Poliestere Nanofiber	PWA · PWB
Polipropilene	PP · PPB
Membrana PTFE	PTF · PTG
Antistatico, Antist. PTFE memb., Nano	ALU · ANT · APTF · AWB
Ritardanti fiamma	PFR · AFR

* C2S: variante del C2 con guarnizione solo inferiore, senza guarnizione superiore.

C1F / C2F / C4F / C5F / C6F

flangia a 3 ganci in alluminio

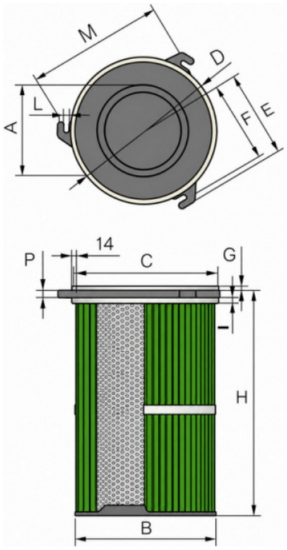





cod.	ØA	ØB	ØC	ØD	E	F	G	I	L	P	M	H min	H max.
C1F	215	325	345	380	212	196	12	14	12	15	339	300	1600
C2F	215	325	308	345	197	182	12	0	10	15	315	300	1600
C4F	135	215	235	245	147	132	10	10	10	15	229	300	1800
C5F	85	150	170	188	114	102	6	6	10	13	177	250	2000
C6F	82	142	165	165	105	90	6	6	10	13	156	250	2000

flangia e fondello	alluminio
rete interna	ferro zincato
guarnizione	elastomero/silicone
temperatura	secondo materiale filtrante, sigillanti e guarnizioni compatibili

Riferimenti: C1F.600.10.PL = Donaldson 2625576 - C1F.1200.20.PL = Donaldson 2625786

MATERIALI FILTRANTI DISPONIBILI

Cellulosa, 80/20, 80/20 con Nanofiber	CY · CP · CS · WEB
Poliestere, Pol. idrorepellente	PI · PL · PM · PW
Poliestere Nanofiber	PWA · PWB
Polipropilene	PP · PPB
Membrana PTFE	PTF · PTG
Antistatico, Antistat. PTFE memb., Nano	ALU · ANT · APTF · AWB
Ritardanti fiamma	PFR · AFR
Alte temperature	NX · PPS · NXT · PPST

Per materiali ad alta temperatura, sigillanti e guarnizioni sono a base siliconica o epossidica.

Temperatura del filtro completo secondo flange, guarnizioni e materiale scelto. Sigle e dati dei materiali: pagine 9–11.

C1C / C2C / C4C / C1CF / C2CF / C4CF

conica con flangia a 3 ganci

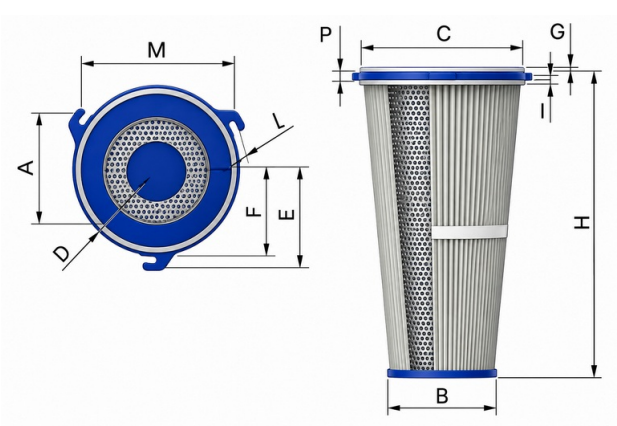



FLANGE IN PLASTICA · 80°C MAX.

cod.	ØA	ØB	ØC	ØD	E	F	G	I	L	P	M	H min.	H max.
C1C	215	210	345	380	212	196	12	14	12	15	339	600	1600
C2C	215	210	308	345	197	182	12	0	10	15	315	600	1600
C4C	135	145	235	245	147	132	10	10	10	15	229	600	1800

FLANGE METALLICHE · FINO A 120°C*

cod.	ØA	ØB	ØC	ØD	E	F	G	I	L	P	M	H min.	H max.
C1CF	215	210	345	380	212	196	12	14	12	15	339	600	1600
C2CF	215	210	308	345	197	182	12	0	10	15	315	600	1600
C4CF	135	145	235	245	147	132	10	10	10	15	229	600	1800

rete interna	ferro zincato
guarnizione	elastomero/silicone
temperatura	secondo materiale filtrante, sigillanti e guarnizioni compatibili

MATERIALI FILTRANTI DISPONIBILI

Poliestere, Pol. idrorepellente	PM · PW
Poliestere Nanofiber	PWB
Membrana PTFE	PTF · PTG
Antistatico, Antist. PTFE memb., Nano	ALU · ANT · APTF · AWB
Ritardanti fiamma	PFR · AFR

Temperatura del filtro completo secondo flange, guarnizioni e materiale scelto. Sigle e dati dei materiali: pagine 9–11.

C1X / C2X

cartuccia interna per aumentare la superficie filtrante e flangia a 3 ganci

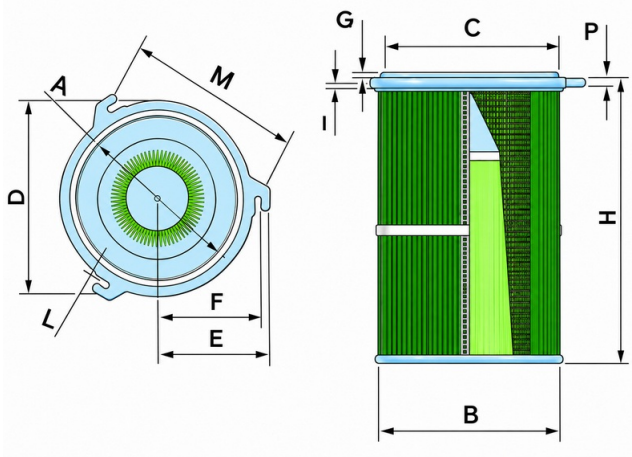



cod.	ØA	ØB	ØC	ØD	E	F	G	I	L	P	M	H min.	H max.
C1X	215	325	345	380	212	196	12	14	12	15	339	600	1600
C2X	215	325	308	345	197	182	12	0	10	15	315	600	1600

flangia e fondello	plastica
rete interna	ferro zincato
guarnizione	elastomero/silicone
temperatura	80°C. max.

MATERIALI FILTRANTI DISPONIBILI

Poliestere, Pol. idrorepellente	PI · PL · PM · PW
Poliestere Nanofiber	PWA · PWB
Membrana PTFE	PTF · PTG
Antistatico, Antist. PTFE memb., Nano	ALU · ANT · APTF · AWB
Ritardanti fiamma	PFR · AFR

Temperatura del filtro completo secondo flange, guarnizioni e materiale scelto. Sigle e dati dei materiali: pagine 9–11.

CS

flangia con attacco rapido tipo FREUDENBERG

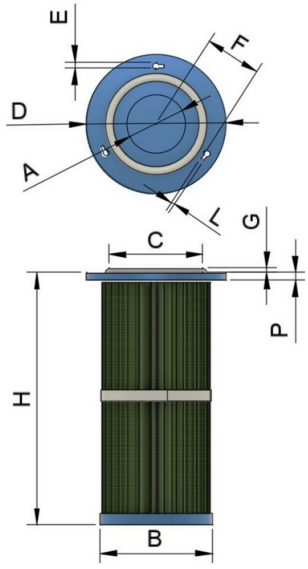



cod.	ØA	ØB	ØC	ØD	ØE	F	L	P	G	H min.	H max.
CS	85	143	150	210	16	90	11,5	12	6	600	1500

flangia e fondello	plastica
rete	ferro zincato
guarnizione	elastomero/silicone
temperatura	80°C. max.

MATERIALI FILTRANTI DISPONIBILI

Poliestere, Pol. idrorepellente	PI · PL · PM · PW
Poliestere Nanofiber	PWA · PWB
Membrana PTFE	PTF · PTG
Antistatico, Antist. PTFE memb., Nano	ALU · ANT · APTF · AWB
Ritardanti fiamma	PFR · AFR

Temperatura del filtro completo secondo flange, guarnizioni e materiale scelto. Sigle e dati dei materiali: pagine 9–11.

D1 / D2 / D3 / D4 / D5

fissaggio con flangia in elastomero sul diametro interno

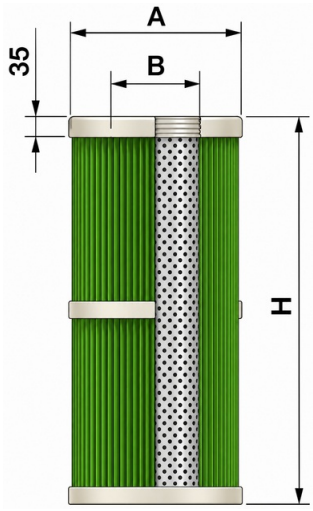



cod.	ØA	ØB	H min.	H max.
D1	135	80	200	1500
D2	128	86	200	1500
D3	150	101	200	1500
D4	228	143	200	1500
D5	324	212	200	1500

flangia	poliuretano morbido
fondello	poliuretano morbido
rete interna	plastica/metallo
temperatura	65°C. max.

MATERIALI FILTRANTI DISPONIBILI

Poliestere, Pol. idrorepellente	PI · PL · PM · PW
Poliestere Nanofiber	PWA · PWB
Membrana PTFE	PTF · PTG
Antistatico, Antist. PTFE memb., Nano	ALU · ANT · APTF · AWB

Temperatura del filtro completo secondo flange, guarnizioni e materiale scelto. Sigle e dati dei materiali: pagine 9–11.

DW.500 / DW.750 / DW.900

ricambio non originale WAM KFEC WAMECO

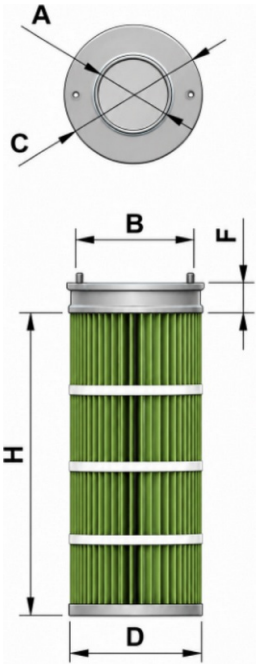





cod.	ØA	ØB	ØC	ØD	E	H	superficie
DW.500	80	122	154	140	35	500	1,0 m²
DW.750	80	122	154	140	35	750	1,5 m²
DW.900	80	122	154	140	35	900	1,8 m²

flangia	poliuretano morbido
fondello	plastica; nelle varianti con membrana PTFE, fondello aperto a stella
rete interna	plastica/ferro
temperatura	65°C. max.

MATERIALI FILTRANTI DISPONIBILI

Poliestere, Pol. idrorepellente	PL · PM · PW
Poliestere Nanofiber	PWB
Membrana PTFE	PTF · PTG
Antistatico, Antistat. PTFE memb., Nano	ALU · ANT · APTF · AWB

Temperatura del filtro completo secondo flange, guarnizioni e materiale scelto. Sigle e dati dei materiali: pagine 9–11.

DN.750 / DN.950

ricambio non originale DANTHERM

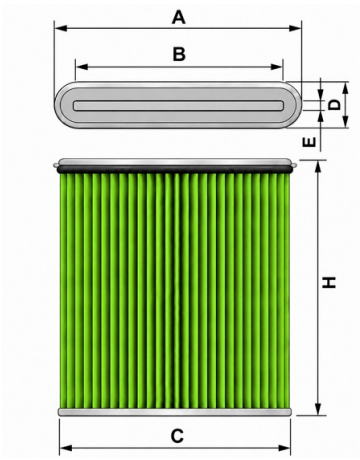



cod.	A	B	C	D	E	H	superficie
DN.750	780	626	695	138	28	745	9,5 m²
DN.950	780	626	695	138	28	945	12 m²
DA.750	720	626	650	165	50	750	8 m²

PTFE-95-10-6 DN.950.12.APTF = Nederman PW-PTFE-95-12-6 (12375387) / PW NS 95-12-6 / PWA 95-12-6 / PW PTFE-95-12-4 / PW NS-95-12-4 DN.750.10.APTF = Nederman PWA NS-75-10-6 / PW PTFE-75-10-6 / PW NS-75-10-6

flangia e fondello	ferro zincato
rete interna	ferro zincato
guarnizione	elastomero
temperatura	80°C. max.

MATERIALI FILTRANTI DISPONIBILI

Poliestere idrorepellente	PW
Poliestere Nanofiber	PWB
Membrana PTFE	PTF · PTG
Antistatico, Antistat. PTFE memb., Nano	ALU · APTF · AWB

Temperatura del filtro completo secondo flange, guarnizioni e materiale scelto. Sigle e dati dei materiali: pagine 9–11.

F1 / F2 / FX2 / F3 / F4

flangia a 4 ganci in plastica

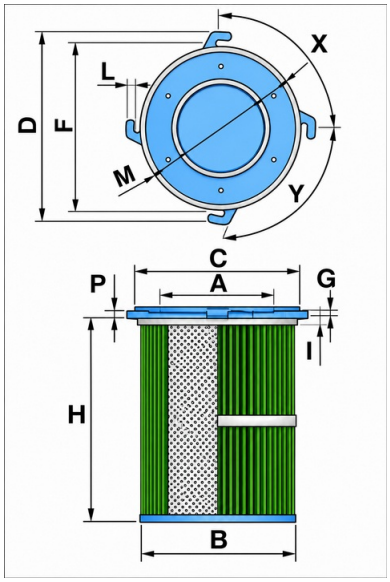



cod.	ØA	ØB	ØC	ØD	ØF	G	I	L	P	X	Y	H min	H max.
F1	215	324	270	428	392	10	10	12	15	90°	90°	300	1600
F2	215	324	270	403	368	10	0	12	15	90°	90°	300	1600
FX2	215	324	270	400	365	0	10	12	15	83°	97°	300	1600
F3	140	220	230	300	265	8	8	10	13	90°	90°	300	1800
F4	90	115	130	210	175	6	6	10	13	90°	90°	250	2000

flangia e fondello	plastica
rete interna	ferro zincato
guarnizione	elastomero/silicone
temperatura	80°C. max.

MATERIALI FILTRANTI DISPONIBILI

Poliestere, Pol. idrorepellente	PI · PL · PM · PW
Poliestere Nanofiber	PWA · PWB
Membrana PTFE	PTF · PTG
Antistatico, Antistat. PTFE memb., Nano	ALU · ANT · APTF · AWB
Ritardanti fiamma	PFR · AFR

Temperatura del filtro completo secondo flange, guarnizioni e materiale scelto. Sigle e dati dei materiali: pagine 9–11.

F1F / F2F / F3F

flangia a 4 ganci in alluminio

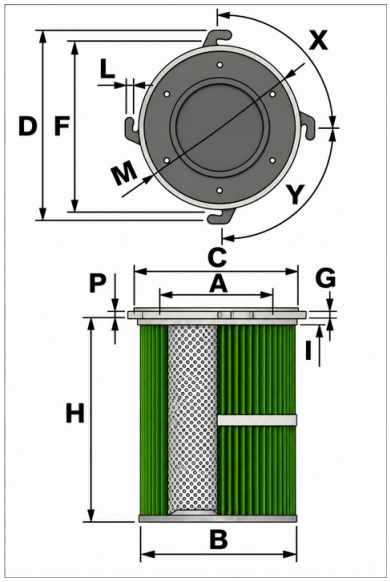



cod.	ØA	ØB	ØC	ØD	ØF	G	I	L	P	X	Y	H min	H max.
F1F	215	324	270	428	392	10	10	12	15	90°	90°	300	1600
F2F	215	324	270	403	368	10	0	12	15	90°	90°	300	1600
F3F	140	220	230	300	265	8	8	10	13	90°	90°	300	1800

flangia e fondello	alluminio
rete interna	ferro zincato
guarnizione	elastomero/silicone
temperatura	secondo materiale filtrante, sigillanti e guarnizioni compatibili

MATERIALI FILTRANTI DISPONIBILI

Cellulosa, 80/20, 80/20 con Nanofiber	CY · CP · CS · WEB
Poliestere, Pol. idrorepellente	PI · PL · PM · PW
Poliestere Nanofiber	PWA · PWB
Polipropilene	PP · PPB
Membrana PTFE	PTF · PTG
Antistatico, Antistat. PTFE memb., Nano	ALU · ANT · APTF · AWB
Ritardanti fiamma	PFR · AFR
Alte temperature	NX · PPS · NXT · PPST

Per materiali ad alta temperatura, sigillanti e guarnizioni sono a base siliconica o epossidica.

Temperatura del filtro completo secondo flange, guarnizioni e materiale scelto. Sigle e dati dei materiali: pagine 9–11.

E1 / E2 / E3 / E4 / E5...

flangia con fissaggio dall'alto in plastica

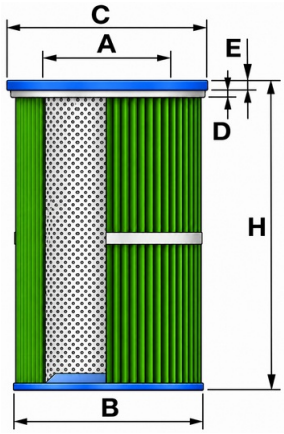



cod.	ØA	ØB	ØC	D	E	H min.	H max.
E1	70	125	155	7	10	250	2000
E2	95	145	175	7	10	250	2000
E3	100	160	185	7	10	250	2000
E4	85	150	195	7	10	250	2000
E5	105	200	235	10	10	250	2000
E6	145	225	260	10	10	250	2000
E7	200	300	335	10	10	250	2000
E8	215	325	355	10	10	250	2000
E9	85	145	185	7	10	250	2000
E10	85	156	185	7	10	250	2000
E11	85	145	195	7	10	250	2000

flangia e fondello	plastica
rete interna	plastica/ferro
guarnizione	elastomero/silicone
temperatura	80°C. max.

Riferimenti: E5 = Donaldson Siloair 1A51399

MATERIALI FILTRANTI DISPONIBILI

Poliestere, Pol. idrorepellente	PI · PL · PM · PW
Poliestere Nanofiber	PWA · PWB
Membrana PTFE	PTF · PTG
Antistatico, Antistat. PTFE memb., Nano	ALU · ANT · APTF · AWB
Ritardanti fiamma	PFR · AFR

Temperatura del filtro completo secondo flange, guarnizioni e materiale scelto. Sigle e dati dei materiali: pagine 9–11.

E4F / E7F / E8F / E9F / E10F...

flangia con fissaggio dall'alto in ferro zincato

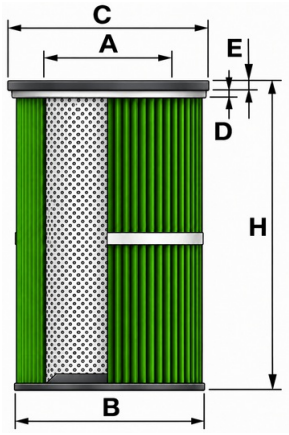



cod.	ØA	ØB	ØC	D	E	H min.	H max.
E4F	85	150	195	7	10	250	2000
E7F	200	300	335	10	10	250	2000
E8F	215	325	355	10	10	250	2000
E9F	85	145	185	7	10	250	2000
E10F	85	156	185	7	10	250	2000
E11F	85	145	195	7	10	250	2000

flangia e fondello	ferro zincato
rete interna	ferro zincato
guarnizione	elastomero/silicone
temperatura	secondo materiale filtrante, sigillanti e guarnizioni

Su richiesta: flange, reti e fondelli disponibili in acciaio inox.

Riferimenti: E8F = Mahle 852 829 - 852 781 - 852 943

MATERIALI FILTRANTI DISPONIBILI

Poliestere, Pol. idrorepellente	PI · PL · PM · PW
Poliestere Nanofiber	PWA · PWB
Membrana PTFE	PTF · PTG
Antistatico, Antistati. PTFE memb., Nano	ALU · ANT · APTF · AWB
Ritardanti fiamma	PFR · AFR

Temperatura del filtro completo secondo flange, guarnizioni e materiale scelto. Sigle e dati dei materiali: pagine 9–11.

EC2 / EC3 / ECX3 / EC4 / EC5...

conica, fissaggio dall'alto, flangia in plastica

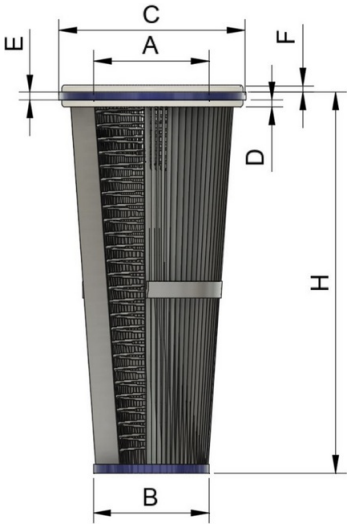



guarnizione inferiore EC



guarnizione superiore ECX

cod.	ØA	ØB	ØC	D	F	E	H min.	H max.
EC2	260	210	430	8		10	270	1200
EC3	95	110	185	8		10	600	1200
ECX3	95	110	185		8	10	600	1200
EC4	100	110	210	8		10	600	1200
EC5	100	110	195	8		10	600	1200
ECX5	100	110	195		8	10	600	1200

flangia e fondello	plastica
rete interna	ferro zincato
guarnizione	elastomero/silicone
temperatura	80°C. max.

MATERIALI FILTRANTI DISPONIBILI

Poliestere, Pol. idrorepellente	PI · PL · PM · PW
Poliestere Nanofiber	PWA · PWB
Membrana PTFE	PTF · PTG
Antistatico, Antistat. PTFE memb., Nano	ALU · ANT · APTF · AWB
Ritardanti fiamma	PFR · AFR

Temperatura del filtro completo secondo flange, guarnizioni e materiale scelto. Sigle e dati dei materiali: pagine 9–11.

EC2F / EC3F / EC4F / EC5F

conica, fissaggio dall'alto, flangia in ferro zincato

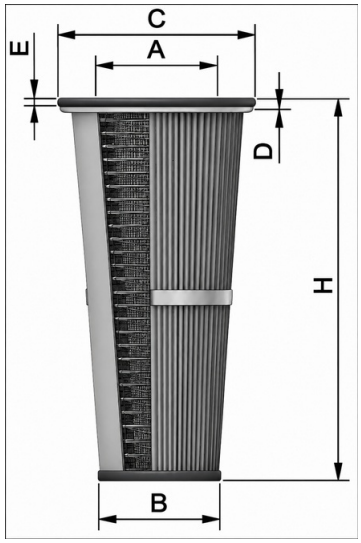



cod.	ØA	ØB	ØC	D	E	H min.	H max.
EC2F	260	210	430	8	10	270	1200
EC3F	95	110	185	8	10	600	1200
EC4F	100	110	210	8	10	600	1200
EC5F	100	110	195	8	10	600	1200

flangia e fondello	ferro zincato
rete interna	ferro zincato
guarnizione	elastomero/silicone
temperatura	secondo materiale filtrante, sigillanti e guarnizioni compatibili

Riferimenti: EC3F = Mahle 852 029 - 852 953 - 852 828 - 852 653

MATERIALI FILTRANTI DISPONIBILI

Poliestere, Pol. idrorepellente	PI · PL · PM · PW
Poliestere Nanofiber	PWA · PWB
Membrana PTFE	PTF · PTG
Antistatico, Antistat. PTFE memb., Nano	ALU · ANT · APTF · AWB
Ritardanti fiamma	PFR · AFR

Temperatura del filtro completo secondo flange, guarnizioni e materiale scelto. Sigle e dati dei materiali: pagine 9–11.

L1 / L2 / L3

montaggio con flangia in poliuretano dalla camera di ingresso delle polveri

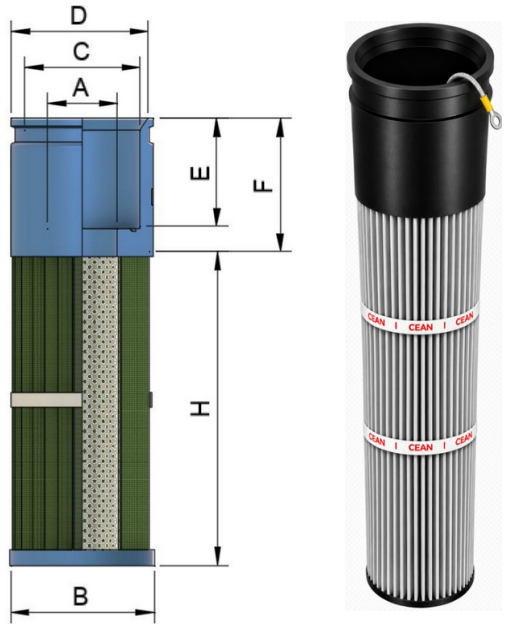

cod.	ØA	ØB	ØC	ØD	E	F	H min.	H max.
L1	82	125	102	124	70	80	250	2000
L2	85	145	123	148	70	80	250	2000
L3	82	145	133	151	70	80	250	2000

flangia	poliuretano morbido
fondello	plastica
rete interna	plastica/ferro
temperatura	65°C. max.

MATERIALI FILTRANTI DISPONIBILI

Poliestere, Pol. idrorepellente	PI · PL · PM · PW
Poliestere Nanofiber	PWA · PWB
Membrana PTFE	PTF · PTG
Antistatico, Antistat. PTFE memb., Nano	ALU · ANT · APTF · AWB
Ritardanti fiamma	PFR · AFR

Temperatura del filtro completo secondo flange, guarnizioni e materiale scelto. Sigle e dati dei materiali: pagine 9–11.

M1 / M2 / M3 / M4

aperta chiusa, fondello ferro, flangia in plastica con guarnizione

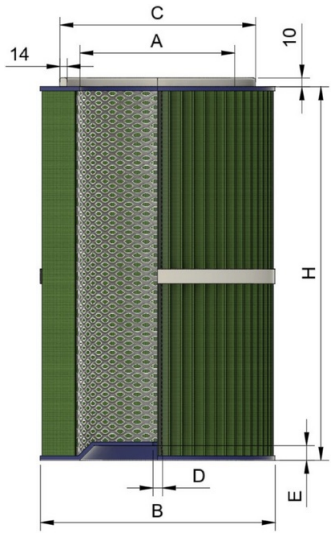



cod.	ØA	ØB	ØC	ØD	E	H min.	H max.
M1	96	150	130	10,5	0	100	1500
M2	100	200	180	10,5	0	100	1500
M3	125	220	180	11	15	100	1500
M4	145	230	180	11	20	100	1500

flangia	plastica
rete interna	ferro zincato
fondello	ferro zincato
guarnizione	elastomero triangolare
temperatura	80°C. max.

MATERIALI FILTRANTI DISPONIBILI

Cellulosa, 80/20, 80/20 con Nanofiber	CY · CP · CS · WEB
Poliestere, Pol. idrorepellente	PI · PL · PM · PW
Poliestere Nanofiber	PWA · PWB
Polipropilene	PP · PPB
Membrana PTFE	PTF · PTG
Antistatico, Antistati. PTFE memb., Nano	ALU · ANT · APTF · AWB

Temperatura del filtro completo secondo flange, guarnizioni e materiale scelto. Sigle e dati dei materiali: pagine 9–11.

MR1 / MR2 / MR3 / MR4

aperta chiusa, rete interna ed esterna, fondello ferro, flangia in plastica

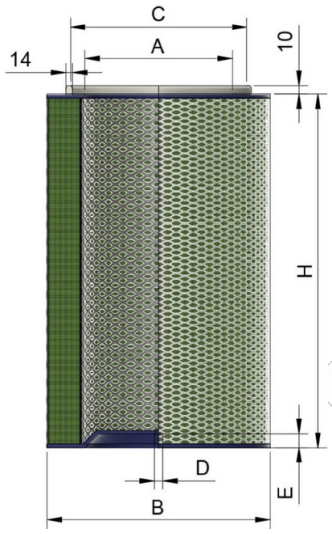





cod.	ØA	ØB	ØC	ØD	E	H min.	H max.
MR1	96	150	130	10,5	0	100	1500
MR2	100	200	180	10,5	0	100	1500
MR3	125	220	180	11	15	100	1500
MR4	145	230	180	11	20	100	1500

flangia	plastica
fondello	ferro zincato
rete interna ed esterna	ferro zincato
guarnizione	elastomero triangolare
temperatura	80°C. max.

MATERIALI FILTRANTI DISPONIBILI

Cellulosa, 80/20, 80/20 con Nanofiber	CY · CP · CS · WEB
Poliestere, Pol. idrorepellente	PI · PL · PM · PW
Poliestere Nanofiber	PWA · PWB
Polipropilene	PP · PPB
Membrana PTFE	PTF · PTG
Antistatico, Antistat. PTFE memb., Nano	ALU · ANT · APTF · AWB

Temperatura del filtro completo secondo flange, guarnizioni e materiale scelto. Sigle e dati dei materiali: pagine 9–11.

M5F / M6F / M7F / M8F

aperta chiusa, flange e fondello ferro, con guarnizione

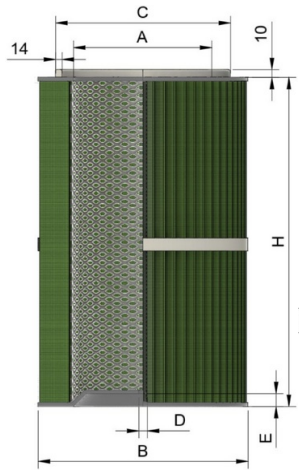





cod.	ØA	ØB	ØC	ØD	E	H min.	H max.
M5F	180	270	260	13	25	250	1500
M6F	200	300	245	13	25	250	1500
M7F	215	324	265	13	30	250	1500
M8F	241	351	290	13	30	250	1500

flangia e fondello	ferro zincato
rete interna	ferro zincato
guarnizione	elastomero/silicone
temperatura	secondo materiale filtrante, sigillanti e guarnizioni

Riferimenti: M7F.600.10.APW = Freudenberg LP 327 S-60-A 10-09 - M7F.660.10.PWB = Donaldson 2625180 - M7F.660.10.APW = Donaldson 2625181 - M7F.1200.15.APW = Freudenberg LP 327 S-12-A 15-18 - M7F.600.10.PTF = TEKA Art.-Nr. 10025 / 100090 / 10025078 / 100050125 / Nederman Art.-Nr. 12375379 - M7F.1200.20.PTF = KEMPER KemTex 1090303 (1090442), TEKA 100090200 - M7F.1200.25.PWB = EKA 100050250, TEKA 1000501420250, TEKA 6161200225308 - M8.1200.20.PTF = Art.-Nr.: 1090447 / 1090344 Plymovent - M8.600.10.PTF = Art.-Nr.: 1090447 / 1090344

MATERIALI FILTRANTI DISPONIBILI

Cellulosa, 80/20, 80/20 con Nanofiber	CY · CP · CS · WEB
Poliestere, Pol. idrorepellente	PI · PL · PM · PW
Poliestere Nanofiber	PWA · PWB
Polipropilene	PP · PPB
Membrana PTFE	PTF · PTG
Antistatico, Antistatico PTFE memb.	ALU · ANT · APTF · AWB
Ritardanti fiamma	PFR · AFR
Alte temperature	NX · PPS · NXT · PPST

Per materiali ad alta temperatura, sigillanti e guarnizioni sono a base siliconica o epossidica.

Temperatura del filtro completo secondo flange, guarnizioni e materiale scelto. Sigle e dati dei materiali: pagine 9–11.

MR5F / MR6F / MR7F / MR8F

aperta chiusa, rete interna ed esterna, flangia e fondello in ferro

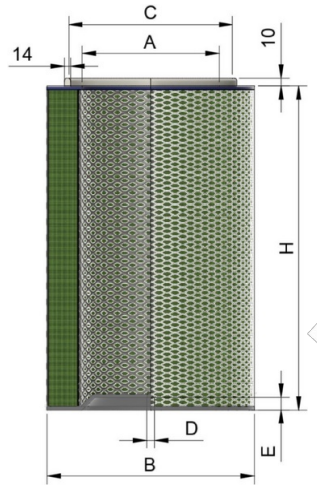





cod.	ØA	ØB	ØC	ØD	E	H min.	H max.
MR5F	180	270	260	13	25	250	1500
MR6F	200	300	245	13	25	250	1500
MR7F	215	324	265	13	30	250	1500
MR8F	241	351	290	13	30	250	1500

flangia e fondello	ferro zincato
rete interna ed esterna	ferro zincato
guarnizione	elastomero/silicone
temperatura	secondo materiale filtrante, sigillanti e guarnizioni compatibili

Riferimenti: MR7F.660.21.WEB = Donaldson 2625002 / 2625023 / 2625107 / P033347/ Sideros 262-6432 - MR7F.660.21.CS = Donaldson 2625005 MR8F.660.23.WEB = Donaldson 2626309

MATERIALI FILTRANTI DISPONIBILI

Cellulosa, 80/20, 80/20 con Nanofiber	CY · CP · CS · WEB
Poliestere, Pol. idrorepellente	PI · PL · PM · PW
Poliestere Nanofiber	PWA · PWB
Polipropilene	PP · PPB
Membrana PTFE	PTF · PTG
Antistatico, Antistat. PTFE memb. Nano	ALU · ANT · APTF · AWB
Ritardanti fiamma	PFR · AFR
Alte temperature	NX · PPS · NXT · PPST

Per materiali ad alta temperatura, sigillanti e guarnizioni sono a base siliconica o epossidica.

Temperatura del filtro completo secondo flange, guarnizioni e materiale scelto. Sigle e dati dei materiali: pagine 9–11.

MA1 / MA2 / MA3 / MA4

aperta aperta, rete interna, fondello ferro, flangia in plastica

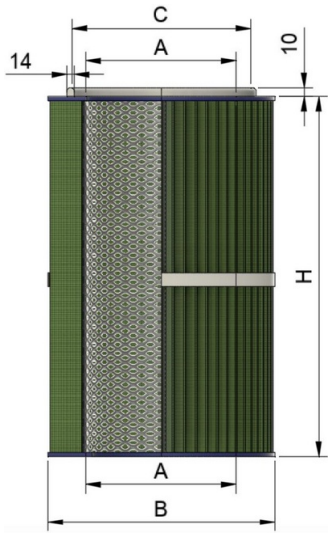

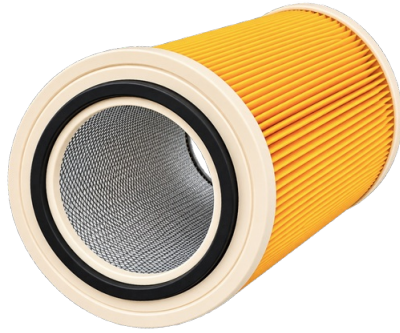

cod.	ØA	ØB	ØC	H min.	H max.
MA1	96	150	130	100	1500
MA2	100	200	180	100	1500
MA3	125	220	180	100	1500
MA4	145	230	180	100	1500

flangia	plastica
rete interna	ferro zincato
guarnizione	elastomero triangolare
temperatura	80°C. max.

MATERIALI FILTRANTI DISPONIBILI

Cellulosa, 80/20, 80/20 con Nanofiber	CY · CP · CS · WEB
Poliestere, Pol. idrorepellente	PI · PL · PM · PW
Poliestere Nanofiber	PWA · PWB
Polipropilene	PP · PPB
Membrana PTFE	PTF · PTG
Antistatico, Antistat. PTFE memb., Nano	ALU · ANT · APTF · AWB

Temperatura del filtro completo secondo flange, guarnizioni e materiale scelto. Sigle e dati dei materiali: pagine 9–11.

MRA1 / MRA2 / MRA3 / MRA4

aperta aperta, rete interna ed esterna, fondello ferro, flangia in plastica

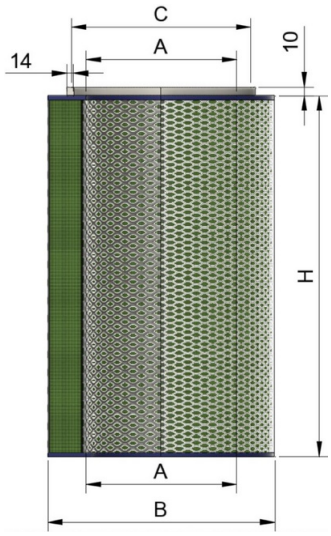

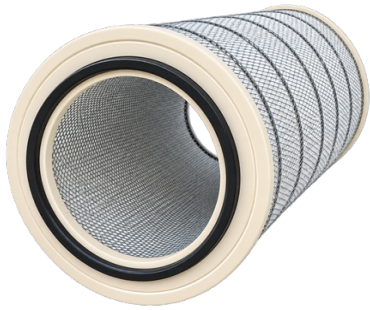

cod.	ØA	ØB	ØC	H min.	H max.
MRA1	96	150	130	100	1500
MRA2	100	200	180	100	1500
MRA3	125	220	180	100	1500
MRA4	145	230	180	100	1500

flangia	plastica
rete interna ed esterna	ferro zincato
guarnizione	elastomero triangolare
temperatura	80°C. max.

MATERIALI FILTRANTI DISPONIBILI

Cellulosa, 80/20, 80/20 con Nanofiber	CY · CP · CS · WEB
Poliestere, Pol. idrorepellente	PI · PL · PM · PW
Poliestere Nanofiber	PWA · PWB
Polipropilene	PP · PPB
Membrana PTFE	PTF · PTG
Antistatico, Antistati. PTFE memb., Nano	ALU · ANT · APTF · AWB

Temperatura del filtro completo secondo flange, guarnizioni e materiale scelto. Sigle e dati dei materiali: pagine 9–11.

MA5F / MA6F / MA7F / MA8F

aperta aperta, rete interna, flangia e fondello in ferro zincato

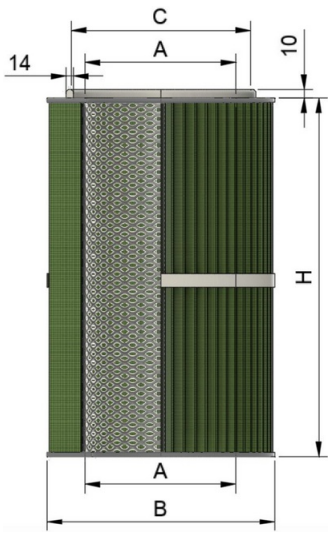



cod.	ØA	ØB	ØC	H min.	H max.
MA5F	180	270	260	250	1500
MA6F	200	300	245	250	1500
MA7F	215	324	265	250	1500
MA8F	241	351	290	250	1500

flangia	ferro zincato
rete	ferro zincato
guarnizione	elastomero /silicone
temperatura	secondo materiale filtrante, sigillanti e guarnizioni compatibili

Riferimenti: MA7F.660.10.PWB = Donaldson 2625178 - MA7F.660.10.APWB = Donaldson 2625179 MA8F.660.11.PWB = Donaldson 2625176

MATERIALI FILTRANTI DISPONIBILI

Cellulosa, 80/20, 80/20 con Nanofiber	CY · CP · CS · WEB
Poliestere, Pol. idrorepellente	PI · PL · PM · PW
Poliestere Nanofiber	PWA · PWB
Polipropilene	PP · PPB
Membrana PTFE	PTF · PTG
Antistatico, Antistat. PTFE memb., Nano	ALU · ANT · APTF · AWB
Ritardanti fiamma	PFR · AFR
Alte temperature	NX · PPS · NXT · PPST

Per materiali ad alta temperatura, sigillanti e guarnizioni sono a base siliconica o epossidica.

Temperatura del filtro completo secondo flange, guarnizioni e materiale scelto. Sigle e dati dei materiali: pagine 9–11.

MRA5F / MRA6F / MRA7F / MRA8F

aperta aperta, rete interna ed esterna, flangia e fondello in ferro

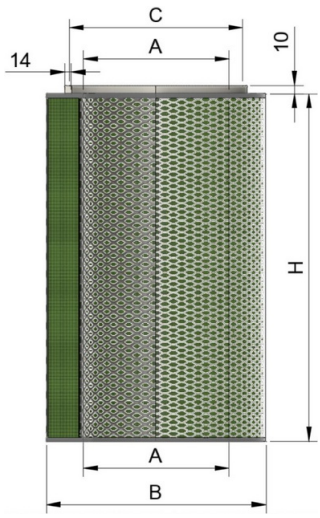



cod.	ØA	ØB	ØC	H min.	H max.
MRA5F	180	270	260	250	1500
MRA6F	200	300	245	250	1500
MRA7F	215	324	265	250	1500
MRA8F	241	351	290	250	1500

flangia	ferro zincato
rete interna ed esterna	ferro zincato
guarnizione	elastomero /silicone
temperatura	secondo materiale filtrante, sigillanti e guarnizioni compatibili

Riferimenti: MRA7F.660.21.WEB = Donaldson 2625001 / 2625015 / 2625106 - MRA7F.660.21.CS = Donaldson 2625006 MRA8F.660.23.WEB = Donaldson 2625025 / 2625026 /2625090 - MRA8F.660.23.CS = Donaldson 2625088 - MRAF.710.25.WEB = Donaldson 2625501

MATERIALI FILTRANTI DISPONIBILI

Cellulosa, 80/20, 80/20 con Nanofiber	CY · CP · CS · WEB
Poliestere, Pol. idrorepellente	PI · PL · PM · PW
Poliestere Nanofiber	PWA · PWB
Polipropilene	PP · PPB
Membrana PTFE	PTF · PTG
Antistatico, Antistat. PTFE memb., Nano	ALU · ANT · APTF · AWB
Ritardanti fiamma	PFR · AFR
Alte temperature	NX · PPS · NXT · PPST

Per materiali ad alta temperatura, sigillanti e guarnizioni sono a base siliconica o epossidica.

Temperatura del filtro completo secondo flange, guarnizioni e materiale scelto. Sigle e dati dei materiali: pagine 9–11.

MZ / MAZ

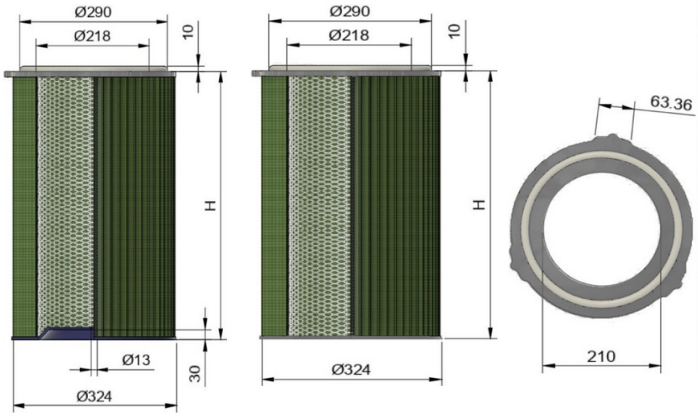



cod.	H min.	H max.	aperta - chiuso open/closed
MZ	600	1200	

Riferimenti: Mahle 852 826 - 852 782 - 852 020 - 852 876 - 852 081

cod.	H min.	H max.	aperta - aperta open/open
MAZ	600	1200	

Riferimenti: Mahle 852 907 - 852 908 - 852 025 - 852 909

flangia	ferro zincato
rete	ferro zincato
guarnizione	elastomero
temperatura	secondo materiale filtrante, sigillanti e guarnizioni compatibili

MATERIALI FILTRANTI DISPONIBILI

Cellulosa, 80/20, 80/20 con Nanofiber	CY · CP · CS · WEB
Poliestere, Pol. idrorepellente	PI · PL · PM · PW
Poliestere Nanofiber	PWA · PWB
Polipropilene	PP · PPB
Membrana PTFE	PTF · PTG
Antistatico, Antistat. PTFE memb., Nano	ALU · ANT · APTF · AWB
Ritardanti fiamma	PFR · AFR
Alte temperature	NX · PPS · NXT · PPST

Per materiali ad alta temperatura, sigillanti e guarnizioni sono a base siliconica o epossidica.

Temperatura del filtro completo secondo flange, guarnizioni e materiale scelto. Sigle e dati dei materiali: pagine 9–11.

NG1 / NG2 / NG3

flangia con attacco rapido tipo ECOTEX

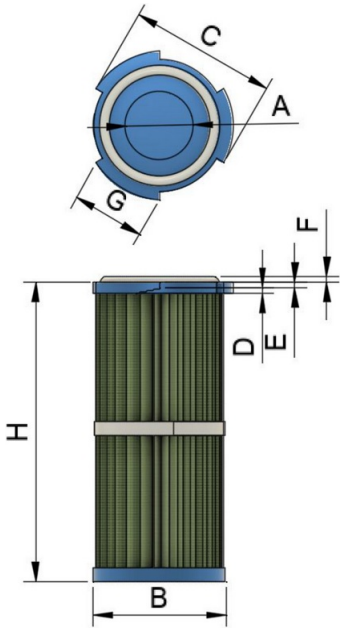



cod.	ØA	ØB	ØC	D	E	F	G	H min.	H max.
NG1	80	140	153	15	10	7	80	600	1200
NG2	150	210	215	15	10	7	100	600	1200
NG3	210	320	330	15	10	7	120	600	1200

flangia e fondello	plastica
rete interna	ferro zincato
guarnizione	elastomero/silicone
temperatura	80°C. max.

MATERIALI FILTRANTI DISPONIBILI

Poliestere, Pol. idrorepellente	PI · PL · PM · PW
Poliestere Nanofiber	PWA · PWB
Membrana PTFE	PTF · PTG
Antistatico, Antistat. PTFE memb., Nano	ALU · ANT · APTF · AWB
Ritardanti fiamma	PFR · AFR

Temperatura del filtro completo secondo flange, guarnizioni e materiale scelto. Sigle e dati dei materiali: pagine 9–11.

NH

flangia per fissaggio con attaco rapido

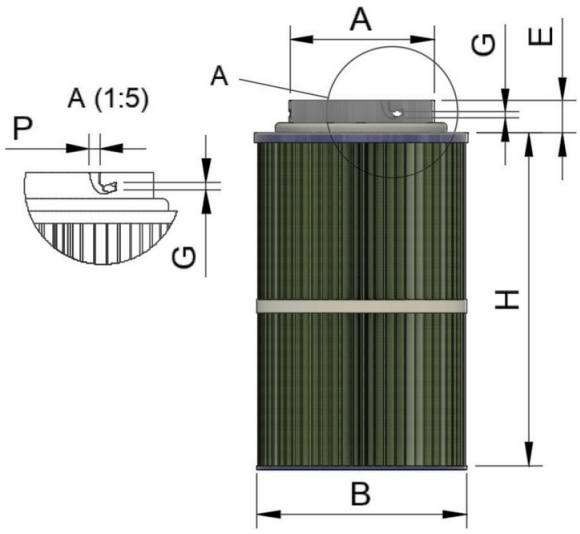



cod.	ØA	ØB	E	G	P	H min.	H max.
NH	156	210	48	8	8	500	1600

flangia e fondello	ferro zincato
rete	ferro zincato
guarnizione	elastomero/silicone
temperatura	secondo materiale filtrante, sigillanti e guarnizioni compatibili

MATERIALI FILTRANTI DISPONIBILI

Poliestere, Pol. idrorepellente	PI · PL · PM · PW
Poliestere Nanofiber	PWA · PWB
Membrana PTFE	PTF · PTG
Antistatico, Antistat. PTFE memb., Nano	ALU · ANT · APTF · AWB
Ritardanti fiamma	PFR · AFR

Temperatura del filtro completo secondo flange, guarnizioni e materiale scelto. Sigle e dati dei materiali: pagine 9–11.

NP1 / NP2

flangia per fissaggio con attaco rapido

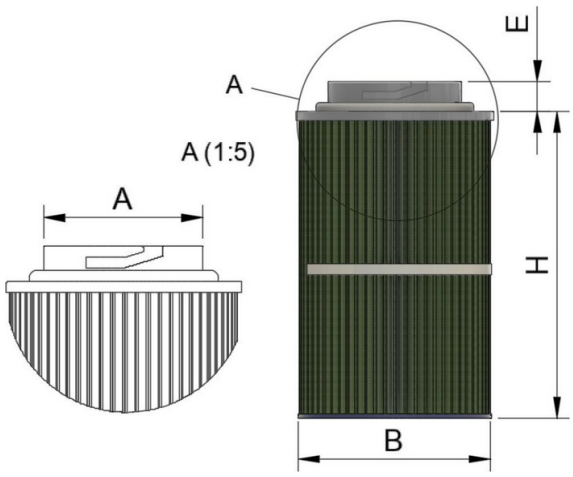



cod.	ØA	ØB	E	H min.	H max.
NP1	215	325	51	500	1600
NP2	96	156	45	500	1600

flangia e fondello	ferro zincato
rete interna	ferro zincato
guarnizione	elastomero/silicone
temperatura	secondo materiale filtrante, sigillanti e guarnizioni compatibili

Riferimenti: NP1 = Mahle 852 - 030

MATERIALI FILTRANTI DISPONIBILI

Poliestere, Pol. idrorepellente	PI · PL · PM · PW
Poliestere Nanofiber	PWA · PWB
Membrana PTFE	PTF · PTG
Antistatico, Antistati. PTFE memb., Nano	ALU · ANT · APTF · AWB
Ritardanti fiamma	PFR · AFR

Temperatura del filtro completo secondo flange, guarnizioni e materiale scelto. Sigle e dati dei materiali: pagine 9–11.

OV.660 / OV.750 / OVR.660 / OVR.750

Cartuccia ovale, ricambio non originale Donaldson

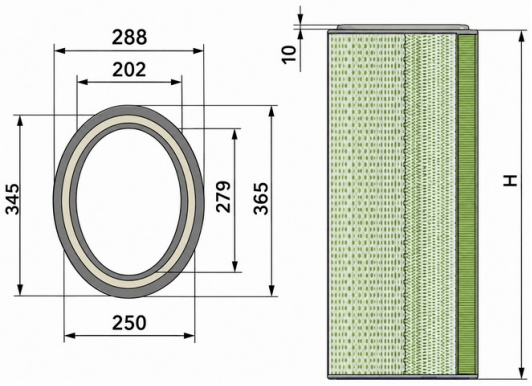



cod.	H	Rete interna – Esterna Fascette
OV.660	660	
OV.750	750	

cod.	H	Rete interna ed esterna
OVR.660	660	
OVR.750	750	

flangia	ferro zincato
rete	ferro zincato
guarnizione	elastomero/silicone
temperatura	secondo materiale filtrante, sigillanti e guarnizioni compatibili

Riferimenti: OVR.660.18.WEB = Donaldson 2625112 / 2625115 - OVR.660.18.CS = 2627344
Riferimenti: OV.660.09.PTF = Donaldson 2625174 / 2625117 - OV.660.09.PWB = 2625174 - OVR.660.09.APWB = Donaldson 2625175

MATERIALI FILTRANTI DISPONIBILI

Poliestere, Pol. idrorepellente	PI · PL · PM · PW
Poliestere Nanofiber	PWA · PWB
Membrana PTFE	PTF · PTG
Antistatico, Antistat. PTFE memb., Nano	ALU · ANT · APTF · AWB
Ritardanti fiamma	PFR · AFR

Temperatura del filtro completo secondo flange, guarnizioni e materiale scelto. Sigle e dati dei materiali: pagine 9–11.

R1 / R2 / R3 / R4

cilindrica con flangia avvitabile femmina

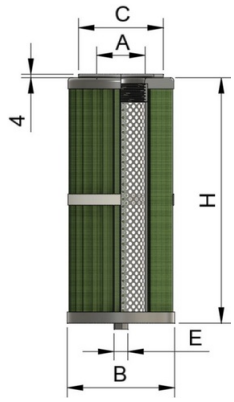



cod.	ØA (misura del filetto)		ØB	ØC	E	H min.	H max.
R1	RD58	x 4	115	110	0	150	1500
R2	RD72	x 5	120	110	M24	150	1500
R3	RD99	x 4	160	150	M24	150	1500
R4	RD99	x 4	220	185	M24	150	1500

flangia	ferro zincato
rete interna	ferro zincato
guarnizione	feltro
temperatura	secondo materiale filtrante, sigillanti e guarnizioni compatibili

cod.	ØA (misura del filetto)		ØB	ØC	E	H min.	H max.
R1I	RD58	x 4	115	110	0	150	1500
R2I	RD72	x 5	120	110	M24	150	1500
R3I	RD99	x 4	160	150	M24	150	1500
R4I	RD99	x 4	220	185	M24	150	1500

flangia	acciaio inox
rete interna	acciaio inox
guarnizione	feltro
temperatura	secondo materiale filtrante, sigillanti e guarnizioni compatibili

MATERIALI FILTRANTI DISPONIBILI

Poliestere, Pol. idrorepellente	PI · PL · PM · PW
Poliestere Nanofiber	PWA · PWB
Membrana PTFE	PTF · PTG
Antistatico, Antistat. PTFE memb., Nano	ALU · ANT · APTF · AWB
Ritardanti fiamma	PFR · AFR

Temperatura del filtro completo secondo flange, guarnizioni e materiale scelto. Sigle e dati dei materiali: pagine 9–11.

RC2 / RC3

conica con flangia avvitabile femmina

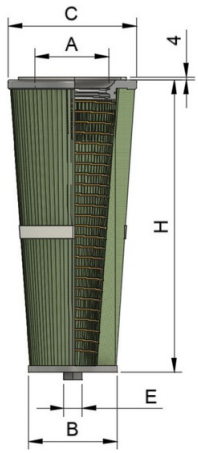



cod.	ØA (misura del filetto)		ØB	ØC	E	H min.	H max.
RC2	RD72	x 5	80	120	M24	400	1000
RC3	RD99	x 4	160	150	M24	150	1500

flangia	ferro zincato
rete interna	ferro zincato
guarnizione	feltro
temperatura	secondo materiale filtrante, sigillanti e guarnizioni compatibili

cod.	ØA (misura del filetto)		ØB	ØC	E	H min.	H max.
RC2I	RD72	x 5	80	120	M24	400	1000
RC3I	RD99	x 4	160	150	M24	150	1500

flangia	acciaio inox
rete interna	acciaio inox
guarnizione	feltro
temperatura	secondo materiale filtrante, sigillanti e guarnizioni compatibili

Riferimenti: RC2 = Mahle 852 902 - 852 903 - 852 904 - 852 935

MATERIALI FILTRANTI DISPONIBILI

Poliestere, Pol. idrorepellente	PI · PL · PM · PW
Poliestere Nanofiber	PWA · PWB
Membrana PTFE	PTF · PTG
Antistatico, Antistat. PTFE memb., Nano	ALU · ANT · APTF · AWB

Temperatura del filtro completo secondo flange, guarnizioni e materiale scelto. Sigle e dati dei materiali: pagine 9–11.

S1 / RWR1 / RWR2 / RWR3 / RWS1

flangia avvitabile maschio in metallo

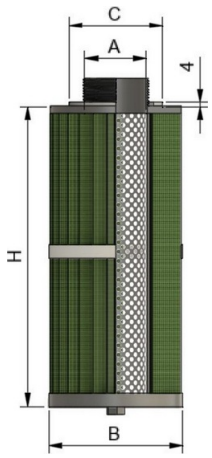



cod.	ØA	ØB	ØC	H min.	H max.
S1	RD74	120	110	150	1500

flangia	ferro zincato
rete interna	ferro zincato
guarnizione	feltro
temperatura	secondo materiale filtrante, sigillanti e guarnizioni compatibili

MATERIALI FILTRANTI DISPONIBILI

Poliestere, Pol. idrorepellente	PI · PL · PM · PW
Poliestere Nanofiber	PWA · PWB
Membrana PTFE	PTF · PTG
Antistatico, Antistat. PTFE memb., Nano	ALU · ANT · APTF · AWB

Per materiali ad alta temperatura, sigillanti e guarnizioni sono a base siliconica o epossidica.

cod.	Portafiltro
RWR1	RD58 cod. R1
RWR2	RD72 cod. R2-RC2
RWR3	RD99 cod. R3-RC3-R4
RWS1	RD74 cod S1



Temperatura del filtro completo secondo flange, guarnizioni e materiale scelto. Sigle e dati dei materiali: pagine 9–11.

SW.500 / SW.750 / SW.900

ricambio non originale WAM KFES WAMECO

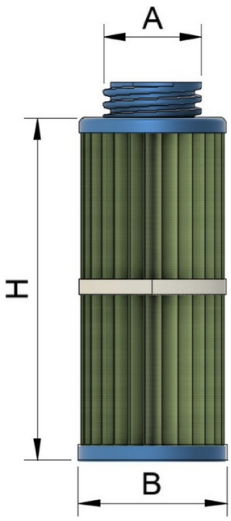



cod.	ØA	ØB	H	superficie
SW.500	RD98	142	500	1,0 m²
SW.750	RD98	142	750	1,5 m²
SW.900	RD98	142	900	1,8 m²

flangia	poliuretano morbido
rete interna	polipropilene
temperatura	75°C. max.

MATERIALI FILTRANTI DISPONIBILI

Poliestere, Pol. idrorepellente	PI · PL · PM · PW
Poliestere Nanofiber	PWA · PWB
Membrana PTFE	PTF · PTG
Antistatico, Antistat. PTFE memb., Nano	ALU · ANT · APTF · AWB

Temperatura del filtro completo secondo flange, guarnizioni e materiale scelto. Sigle e dati dei materiali: pagine 9–11.

WP

ricambio non originale WAM KFNC WAMFLO,HOPPERTOP

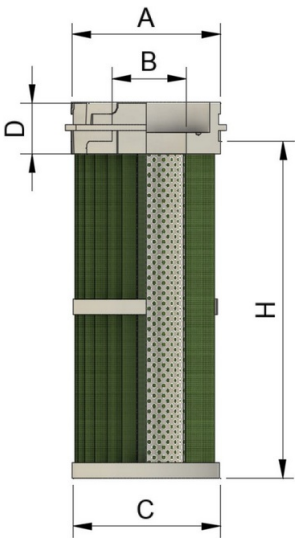



cod.	ØA	ØB	ØC	D	H	superficie
WP	143	78	140	50	500	1,0 m²
WP	143	78	140	50	750	1,5 m²
WP	143	78	140	50	900	1,8 m²

flangia/fondello	plastica
rete interna	polipropilene
venturi (su richiesta)	**plastica**
temperatura	65°C. max.

MATERIALI FILTRANTI DISPONIBILI

Poliestere, Pol. idrorepellente	PI · PL · PM · PW
Poliestere Nanofiber	PWA · PWB
Membrana PTFE	PTF · PTG
Antistatico, Antistat. PTFE memb., Nano	ALU · ANT · APTF · AWB

Temperatura del filtro completo secondo flange, guarnizioni e materiale scelto. Sigle e dati dei materiali: pagine 9–11.

ULM

ricambio non originale ULMATEC

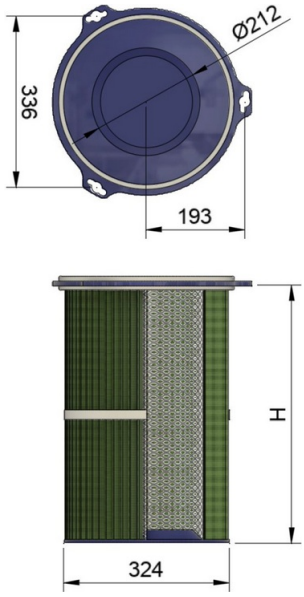



cod.	H min.	H max.
ULM	600	1500

flangia	ferro zincato verniciato
rete interna	ferro zincato
guarnizione	elastomero/silicone
temperatura	secondo materiale filtrante, sigillanti e guarnizioni compatibili

MATERIALI FILTRANTI DISPONIBILI

Poliestere, Pol. idrorepellente	PI · PL · PM · PW
Poliestere Nanofiber	PWA · PWB
Membrana PTFE	PTF · PTG
Antistatico, Antistati. PTFE memb., Nano	ALU · ANT · APTF · AWB
Ritardanti fiamma	PFR · AFR

Temperatura del filtro completo secondo flange, guarnizioni e materiale scelto. Sigle e dati dei materiali: pagine 9–11.

HUA

ricambio non originale JINAN HUAXIN

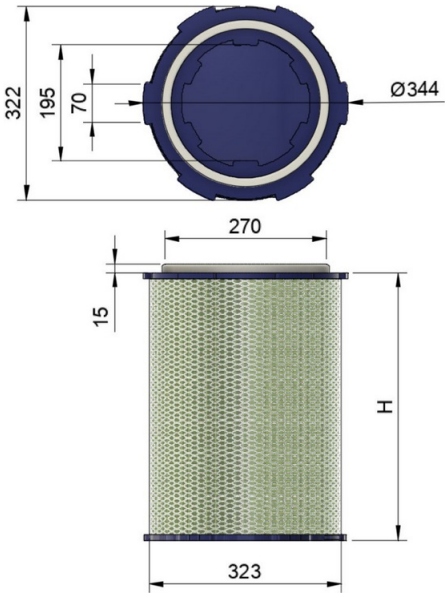



cod.	H min.	H max.
HUA	600	1500

flangia	plastica
rete	ferro zincato
guarnizione	elastomero
temperatura	80°C. max.

MATERIALI FILTRANTI DISPONIBILI

Cellulosa, 80/20, 80/20 con Nanofiber	CP · CS · WEB
Poliestere, Pol. idrorepellente	PI · PL · PM · PW
Poliestere Nanofiber	PWA · PWB
Membrana PTFE	PTF · PTG
Antistatico, Antistat PTFE memb., Nano	ALU · ANT · APTF · AWB

Temperatura del filtro completo secondo flange, guarnizioni e materiale scelto. Sigle e dati dei materiali: pagine 9–11.

VP

ricambio non originale DANTHERM, DISA, FMC/FMCZ, NEDERMAN

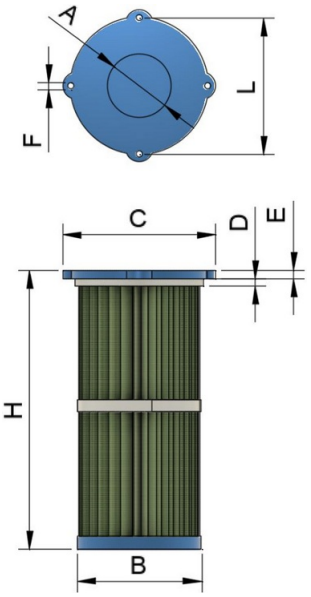



cod.	ØA	ØB	ØC	D	E	ØF	L	H min.	H max.
VP	80	180	247	8	12	8	222	400	1600

flangia	plastica
rete interna	ferro zincato
guarnizione	elastomero/silicone
temperatura	80°C. max.

MATERIALI FILTRANTI DISPONIBILI

Poliestere, Pol. idrorepellente	PI · PL · PM · PW
Poliestere Nanofiber	PWA · PWB
Membrana PTFE	PTF · PTG
Antistatico, Antistat PTFE memb., Nano	ALU · ANT · APTF · AWB
Ritardanti fiamma	PFR · AFR

Temperatura del filtro completo secondo flange, guarnizioni e materiale scelto. Sigle e dati dei materiali: pagine 9–11.

ZEPP/ZEPG

Cartuccia conica ricambio non originale Zeppelin

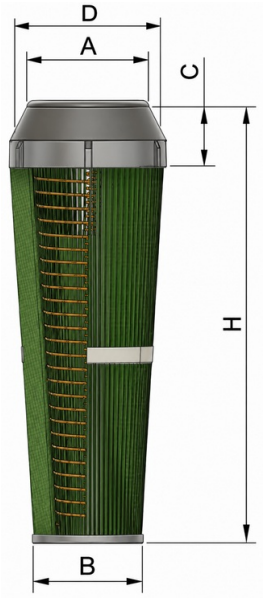



cod.	ØA	ØB	C	D	H	superficie
ZEPP.600	114	80	70	125	600	1 m^2
ZEPP.1000	114	80	70	125	1000	1,8 m^2
ZEPP.1200	114	80	70	125	1200	2,2 m^2
ZEPG.600	114	80	61	145	600	1,2 m^2
ZEPG.1000	114	80	61	145	1000	2,1 m^2
ZEPG.1200	114	80	61	145	1200	2,5 m^2

flangia	plastica
rete interna	ferro zincato / acciaio inox
fondello	plastica / acciaio inox
temperatura	80°C. max.

MATERIALI FILTRANTI DISPONIBILI

Poliestere, Pol. idrorepellente	PI · PL · PM · PW
Poliestere Nanofiber	PWA · PWB
Membrana PTFE	PTF · PTG
Antistatico, Antistat PTFE memb., Nano	ALU · ANT · APTF · AWB
Ritardanti fiamma	PFR · AFR

Temperatura del filtro completo secondo flange, guarnizioni e materiale scelto. Sigle e dati dei materiali: pagine 9–11.

X2

ricambio non originale TS - Filtersystem

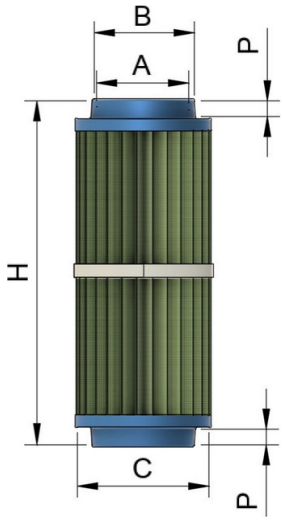



cod.	ØA	ØB	ØC	P	H min.	H max.
X2	75	105	125	12	300	1000

flangia	poliuretano morbido
temperatura	65°C. max.

MATERIALI FILTRANTI DISPONIBILI

Poliestere, Pol. idrorepellente	PI · PL · PM · PW
Poliestere Nanofiber	PWA · PWB
Membrana PTFE	PTF · PTG
Antistatico, Antistat PTFE memb., Nano	ALU · ANT · APTF · AWB
Ritardanti fiamma	PFR · AFR

Temperatura del filtro completo secondo flange, guarnizioni e materiale scelto. Sigle e dati dei materiali: pagine 9–11.

IN / FCC52

Ricambio non originale Plymovent – Lincoln Electric

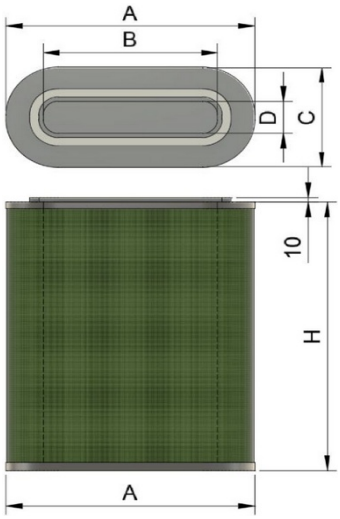

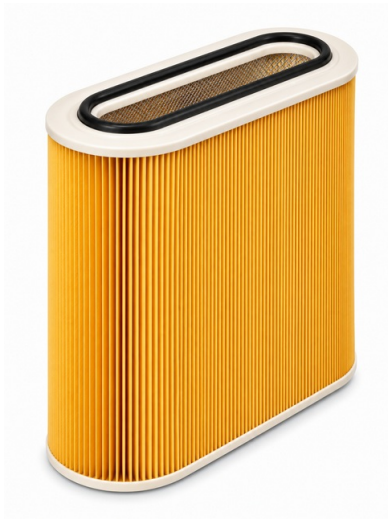

cod.	A	B	C	D	H	superficie
FCC52	535	390	235	90	620	18 m²

flangia	plastica
rete	ferro zincato
guarnizione	elastomero
temperatura	80°C. max.

Riferimenti: LINCOLN ELECTRIC KP2752-16

MATERIALI FILTRANTI DISPONIBILI

Cellulosa, 80/20, 80/20 con Nanofiber	CY · CP · CS · WEB
Poliestere, Pol. idrorepellente	PI · PL · PM · PW
Poliestere Nanofiber	PWA
Membrana PTFE	PTF · PTG
Antistatico, Antistat PTFE memb., Nano	ALU · ANT · APTF · AWB

Temperatura del filtro completo secondo flange, guarnizioni e materiale scelto. Sigle e dati dei materiali: pagine 9–11.

IN / FCC52

ref. 2653254470: ricambio non originale ATLAS COPCO

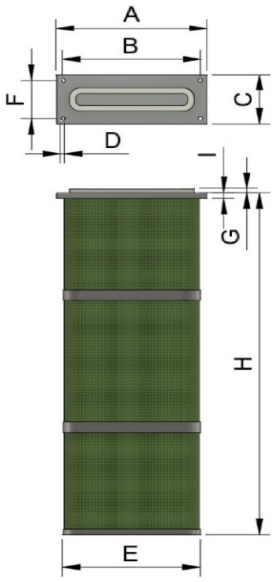



cod.	A	B	C	ØD	E	F	G	I	H
IN	240	220	70	5,5	220	90	18	10	800

flangia	plastica
rete	ferro zincato
guarnizione	elastomero
temperatura	80°C. max.

MATERIALI FILTRANTI DISPONIBILI

Poliestere, Pol. idrorepellente	PI · PL · PM · PW
Poliestere Nanofiber	PWA · PWB
Membrana PTFE	PTF · PTG
Antistatico, Antistat PTFE memb., Nano	ALU · ANT · APTF · AWB
Ritardanti fiamma	PFR · AFR

Temperatura del filtro completo secondo flange, guarnizioni e materiale scelto. Sigle e dati dei materiali: pagine 9–11.

FCC150

ricambio non originali PLYMOVENT - LINCOLN DURAFILTER

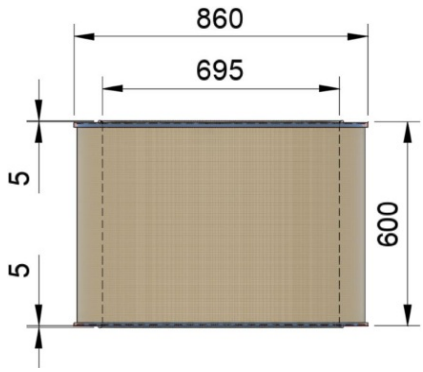



cod.	superficie
FCC150	75 m²

flangia	plastica
rete	ferro zincato
guarnizione	elastomero
temperatura	65°C. max.

MATERIALI FILTRANTI DISPONIBILI

Cellulosa, 80/20, 80/20 con Nanofiber	CY · CP · CS · WEB
Poliestere, Pol. idrorepellente	PI · PL · PM · PW
Poliestere Nanofiber	PWA · PWB
Membrana PTFE	PTF · PTG
Antistatico, Antistat PTFE memb., Nano	ALU · ANT · APTF · AWB

Temperatura del filtro completo secondo flange, guarnizioni e materiale scelto. Sigle e dati dei materiali: pagine 9–11.

FCC30

ricambi non originali PLYMOVENT - LINCOLN DURAFILTER

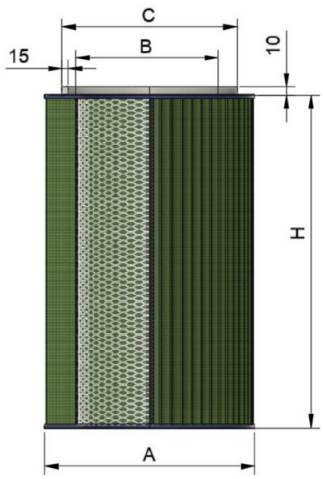



cod.	ØA	ØB	ØC	H	superficie
FCC30	480	390	435	600	30 m²

flangia	plastica
rete	ferro zincato
guarnizione	elastomero
temperatura	65°C. max.

MATERIALI FILTRANTI DISPONIBILI

Cellulosa, 80/20, 80/20 con Nanofiber	CY · CP · CS · WEB
Poliestere, Pol. idrorepellente	PI · PL · PM · PW
Poliestere Nanofiber	PWA · PWB
Membrana PTFE	PTF · PTG
Antistatico, Antistat PTFE memb., Nano	ALU · ANT · APTF · AWB

Temperatura del filtro completo secondo flange, guarnizioni e materiale scelto. Sigle e dati dei materiali: pagine 9–11.

TRX

cartuccia ricambio conica doppia

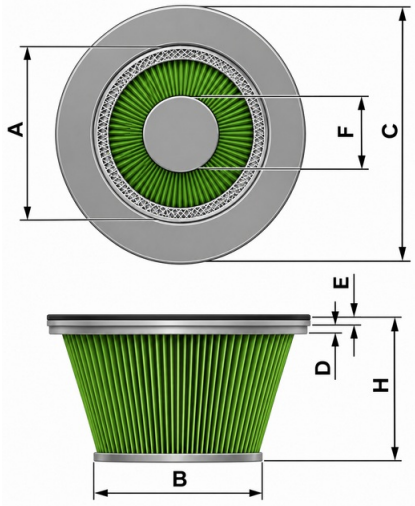



cod.	ØA	ØB	ØC	D	E	ØF	H min.	H max.
TRX	430	465	574	10	12	250	400	1600

flangia	plastica
rete	metallo
guarnizione	elastomero/silicone
temperatura	80°C. max.

MATERIALI FILTRANTI DISPONIBILI

Cellulosa, 80/20, 80/20 con Nanofiber	CY · CP · CS · WEB
Poliestere, Pol. idrorepellente	PI · PL · PM · PW
Poliestere Nanofiber	PWA · PWB
Membrana PTFE	PTF · PTG
Antistatico, Antistat PTFE memb., Nano	ALU · ANT · APTF · AWB

Temperatura del filtro completo secondo flange, guarnizioni e materiale scelto. Sigle e dati dei materiali: pagine 9–11.

MT1 / MT2

cartuccia con 6 bulloni per fissaggio

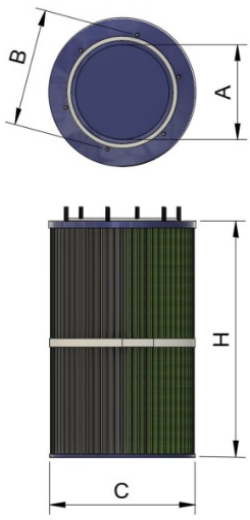



cod.	ØA	ØB	ØC	H min.	H max.	Ø VITI
MT1	210	260	324	300	1500	M8
MT2	145	208	225	300	1500	M6

flangia	plastica
rete	ferro zincato
guarnizione	elastomero
temperatura	80°C. max.

MATERIALI FILTRANTI DISPONIBILI

Cellulosa, 80/20, 80/20 con Nanofiber	CY · CP · CS · WEB
Poliestere, Pol. idrorepellente	PI · PL · PM · PW
Poliestere Nanofiber	PWA · PWB
Membrana PTFE	PTF · PTG
Antistatico, Antistat PTFE memb., Nano	ALU · ANT · APTF · AWB

Temperatura del filtro completo secondo flange, guarnizioni e materiale scelto. Sigle e dati dei materiali: pagine 9–11.

FCC50

ricambi non originali PLYMOVENT LINCOLN

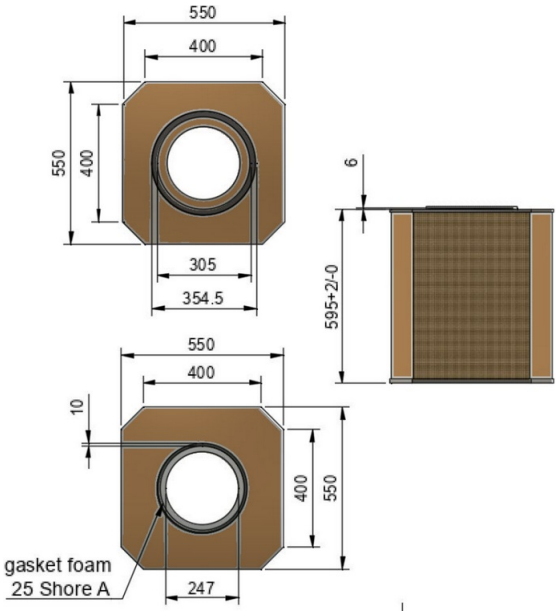



cod.	superficie filtrante
FCC50	50 m²

flangia	cellulosa
guarnizione	elastomero
temperatura	50°C. max.

Riferimenti: Plymovent Durafilter FCC-50 9850060050, LINCOLN 'K1673-1

MATERIALI FILTRANTI DISPONIBILI

Cellulosa / 80/20	CY · CP · CS · WEB

Temperatura del filtro completo secondo flange, guarnizioni e materiale scelto. Sigle e dati dei materiali: pagine 9–11.

HS1 / HS2 / HS3 / HS4 / HS5

sistema di montaggio con flangia superiore

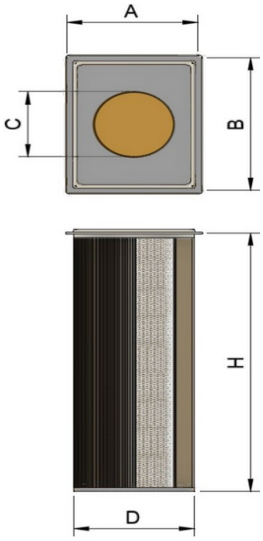



cod.	A	B	ØC	ØD	H min.	H max.
HS1	362	400	212	324	600	1500
HS2	410	410	212	324	600	1500
HS3	396	435	240	350	600	1500
HS4	450	510	290	406	600	1500
HS5	525	525	315	410	600	1500

flangia	ferro zincato
rete	ferro zincato
guarnizione	elastomero/silicone
temperatura	secondo materiale filtrante, sigillanti e guarnizioni

MATERIALI FILTRANTI DISPONIBILI

Cellulosa, 80/20, 80/20 con Nanofiber	CY · CP · CS · WEB
Poliestere, Pol. idrorepellente	PI · PL · PM · PW
Poliestere Nanofiber	PWA · PWB
Membrana PTFE	PTF · PTG
Antistatico, Antistat PTFE memb., Nano	ALU · ANT · APTF · AWB

Temperatura del filtro completo secondo flange, guarnizioni e materiale scelto. Sigle e dati dei materiali: pagine 9–11.

HSE

ricambio non originale FARR GOLD SERIES

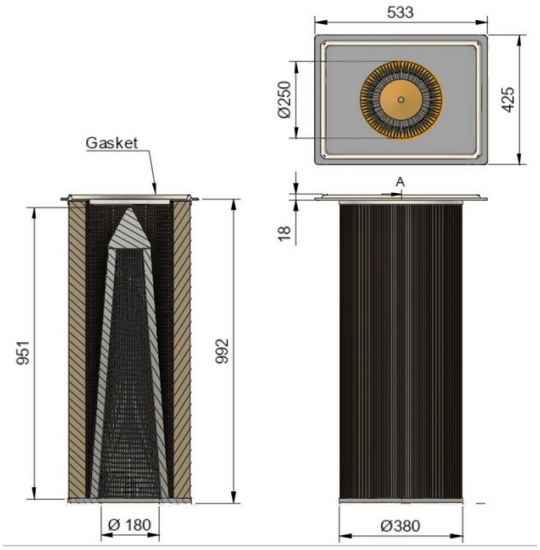



cod.	superficie filtrante
HSE	31 m²

flangia	ferro zincato
rete	ferro zincato
guarnizione	elastomero/silicone
temperatura	Secondo materiale filtrante, sigillanti e guarnizioni

Riferimenti: 211497-001 Gold Cone Cartridge 211497-002 Gold Cone Cartridge 211497-004 Gold Cone Cartridge 211497-005 Gold Cone Cartridge 211831-001 Gold Cone Cartridge 325325-003 Gold Cone Cartridge 325325-004 Gold Cone Cartridge GS-SY-325 Synthetic GS-XS- 325 eXtreme Synthetic GS-GR-325 Standard Green GS-XC-325 eXtreme Carbon Impregnated GS-XF-325 eXtreme Fire Retardant GS-CB-325 Carbon Impregnated GS-FR-325 Fire Retardant GS-XG-325 eXtreme Green

MATERIALI FILTRANTI DISPONIBILI

Cellulosa, 80/20, 80/20 con Nanofiber	CY · CP · CS · WEB
Poliestere, Pol. idrorepellente	PI · PL · PM · PW
Poliestere Nanofiber	PWA · PWB
Membrana PTFE	PTF · PTG
Antistatico, Antistat PTFE memb., Nano	ALU · ANT · APTF · AWB

Temperatura del filtro completo secondo flange, guarnizioni e materiale scelto. Sigle e dati dei materiali: pagine 9–11.

Elementi filtranti poligonali

Soluzioni per la depolverazione industriale



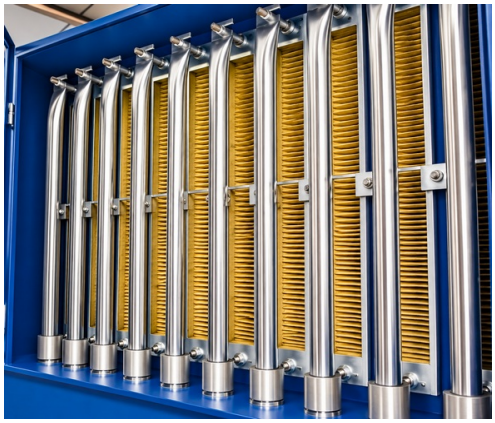



APPLICAZIONI

Fumi e polveri da taglio laser e plasma.
Trasporto pneumatico.
Cementifici, industria farmaceutica e alimentare.

Per applicazioni fino a 80 °C.

Compatibili con impianti Keller, Camfil, Donaldson, Trumpf, WAM e Herding.

MATERIALI FILTRANTI DISPONIBILI

Poliestere	PL · PW
Nanofibra su poliestere	PWB
Membrana PTFE	PTF · PTG
Antistatici	ALU · APTF · AWB

Classi di efficienza e caratteristiche dei materiali: pagine 9–11.

K.550 / K.750 / K.950

ricambio non originale pannello poligonale WAM

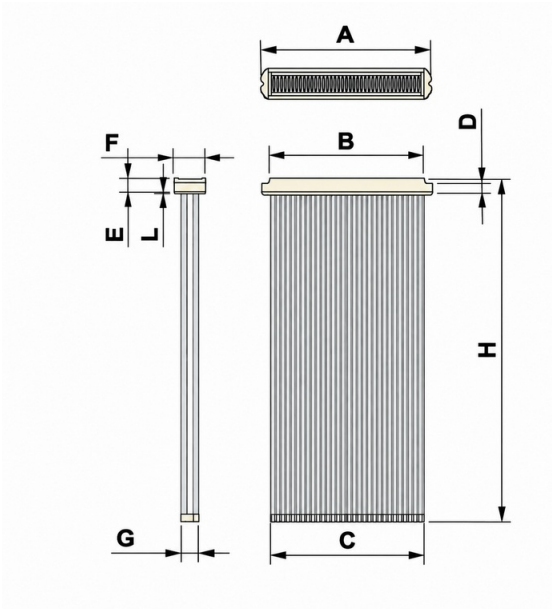



cod.	A	B	C	D	E	F	G	I	L	H	Sup. (m^2)
K.550	462	418	425	20	35	85	50	12	6	500	2 m^2
K.750	462	418	425	20	35	85	50	12	6	750	3 m^2
K.950	462	418	425	20	35	85	50	12	6	900	3,6 m^2

flangia e fondello	plastica
guarnizione	elastomero EPDM
temperatura	80°C. max.

Riferimenti: WAM KFEW, WAMAIR,WAMFLO,SILOTOP

MATERIALI FILTRANTI DISPONIBILI

Poliestere, Pol. idrorepellente	PL · PW
Poliestere Nanofiber	PWB
Membrana PTFE	PTF · PTG
Antistatico, Antistat PTFE memb., Nano	ALU · APTF · AWB

Temperatura del filtro completo secondo flange, guarnizioni e materiale scelto. Sigle e dati dei materiali: pagine 9–11.

PAP.1045 / PAP.1200

ricambi non originali per depolveratori TRUMPF, HERDING

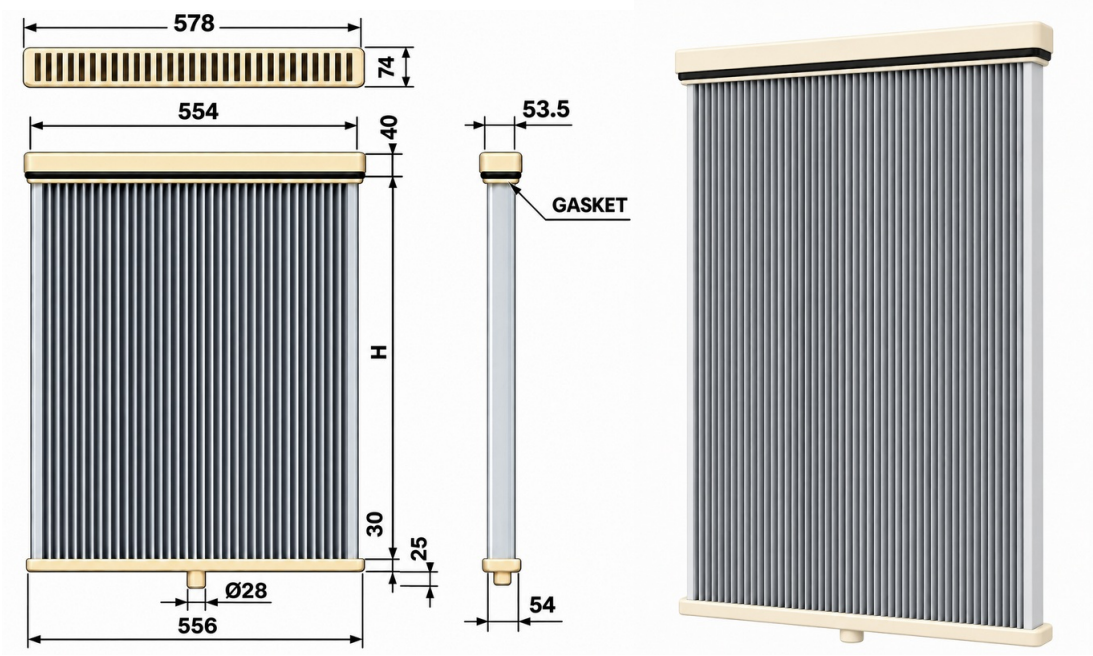

cod.	Sup. (m²)	H
PAP.1045	5 m²	1045
PAP.1200	6 m²	1230

flangia	plastica
guarnizione	elastomero EPDM
temperatura	80°C. max.

Riferimenti: PAP.1045.PTG = Trumpf 0345064, 0344014, 0346113, 0346118, 0359584, 0359585, 0359586, 345064, 344014, 346113, 346118, 359584, 359585, 359586,1533834, 2625632, 2306137, Handte MF-L 20/25/30/40/50

MATERIALI FILTRANTI DISPONIBILI

Poliestere, Pol. idrorepellente	PL · PW
Poliestere Nanofiber	PWB
Membrana PTFE	PTF · PTG
Antistatico, Antistat PTFE memb., Nano	ALU · APTF · AWB

Temperatura del filtro completo secondo flange, guarnizioni e materiale scelto. Sigle e dati dei materiali: pagine 9–11.

PAT1.600 / PAT4.890 / PAT5.950 / PAT5.1260

ricambi non originali per depolveratori TRUMPF, CAMFIL, KELLER

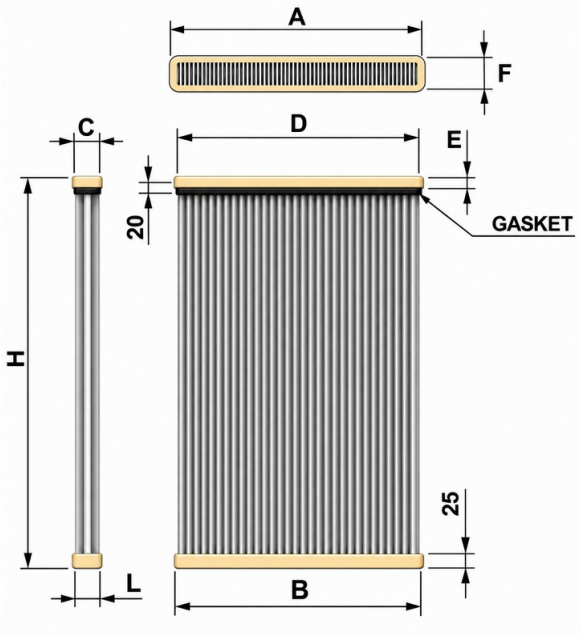

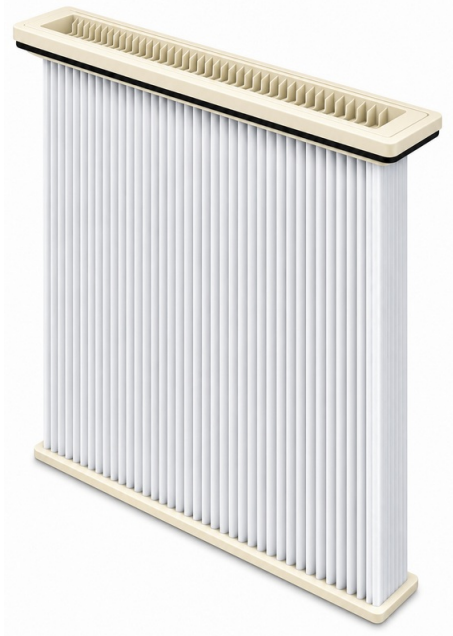

cod.	A	B	C	D	E	F	L	Pieghe	Sup. (m^2)	H
PAT1.600	518	494	32	494	16	53	32	60	1,1 m^2	600
PAT4.890	685	650	54	664	40	70	53	63	5,4 m^2	890
PAT5.950	1054	980	54	990	40	80	53	65	6 m^2	950
PAT5.1260	1054	980	54	990	40	80	53	65	8 m^2	1260

flangia	plastica
guarnizione	elastomero EPDM
temperatura	80°C. max.

Riferimenti: PAT1.600.PTG = TRUMPF 0139809 - B17/8/1 0386275/0384514 Handte/Camfil MF-L17/8/1 PAT4.890.PTG TRUMPF 2305512 Handte/Camfil MF-L 5.4 A2 PAT5.950.PTG = TRUMPF 0146122 Keller Vario T1.5 PAT5.1260.PTG = TRUMPF 0340484 Keller Vario T2.5 & T3.0:

MATERIALI FILTRANTI DISPONIBILI

Poliestere, Pol. idrorepellente	PL · PW
Poliestere Nanofiber	PWB
Membrana PTFE	PTF · PTG
Antistatico, Antistat PTFE memb., Nano	ALU · APTF · AWB

Temperatura del filtro completo secondo flange, guarnizioni e materiale scelto. Sigle e dati dei materiali: pagine 9–11.

PAT1 / PAT2 / PAT3 / PAT6 / PAT8

ricambi non originale DONALDSON UNICELL e EXCEL STYLE

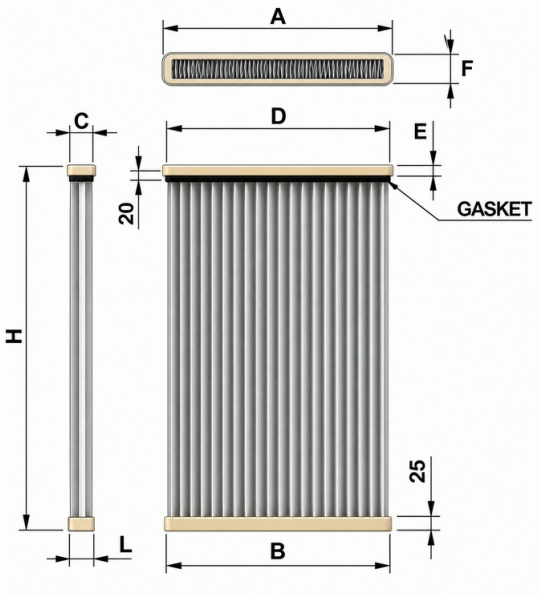



cod.	A	B	C	D	E	F	L	Pieghe	H min.	H max.
PAT1	518	494	32	494	16	53	32	60	500	1500
PAT2	818	790	34	8	16	53	34	53	500	1500
PAT3	500	470	74	470	16	98	74	42	500	1500
PAT6	495	475	28	480	16	47	28	43	500	1500
PAT8	495	455	28	480	16	56	28	43	500	1500

flangia	plastica
guarnizione	elastomero EPDM
temperatura	80°C. max.

Riferimenti: PAT3.600.PWB = 1A63399011 - PAT3.800.PWB = 1A6339013/015/2626347/2626834/2627352 - PAT3.800.PTG = 1A6339006A - PAT3.800.APTG = 1A6339007 - PAT3.800.APWB = 1A6339014/016/2626835/2627360 PAT3.1000.APWB = 1A64399012/14/16/2626833/2627361 - PAT3.1000.PWB = 1A64399013/15/2627353 PAT3.1000.PTG = 1A64399006A - PAT3.1000.APTG = 1A64399007 - PAT3.1200.APWB = 2627362 PAT6.1500.PL = 1A61399000 - PAT6.1500.ANT = 1A61399001 - PAT6.1130.ANT = 2626393 INFASTAUB PAT8.1000.PTG = 2627269

MATERIALI FILTRANTI DISPONIBILI

Poliestere, Pol. idrorepellente	PL · PW
Poliestere Nanofiber	PWB
Membrana PTFE	PTF · PTG
Antistatico, Antistat PTFE memb., Nano	ALU · APTF · AWB

Temperatura del filtro completo secondo flange, guarnizioni e materiale scelto. Sigle e dati dei materiali: pagine 9–11.

PAT3X.1000 / PAT4X.1225 / PAT9.1000 / PAT9.1255

ricambio non originale per depolveratori VANTERM

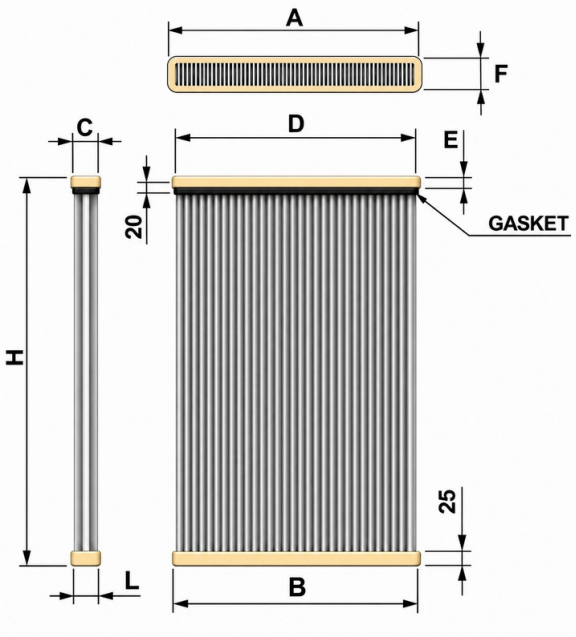



cod.	A	B	C	D	E	F	L	Pieghe	Sup. (m^2)	H
PAT3X.1000	504	470	74	480	15	94	68	44	6,5 m^2	1000
PAT4X.1225	676	650	68	655	15	94	68	68	10,2 m^2	1225
PAT9.1000	740	708	80	720	30	102	73	70	7,2 m^2	1000
PAT9.1255	740	708	80	720	30	102	73	70	8,6 m^2	1255

flangia	plastica
guarnizione	elastomero EPDM
temperatura	80°C. max.

Riferimenti: PAT3X.1000.PTG = VANTERM PL-2500 PAT4X.1225.PTG = VANTERM PL 4000 Alpha, Durma, Mitsubishi lasers

MATERIALI FILTRANTI DISPONIBILI

Poliestere, Pol. idrorepellente	PL · PW
Poliestere Nanofiber	PWB
Membrana PTFE	PTF · PTG
Antistatico, Antistat PTFE memb., Nano	ALU · APTF · AWB

Temperatura del filtro completo secondo flange, guarnizioni e materiale scelto. Sigle e dati dei materiali: pagine 9–11.

PAF1.1045

ricambio non originale per TRUMPF

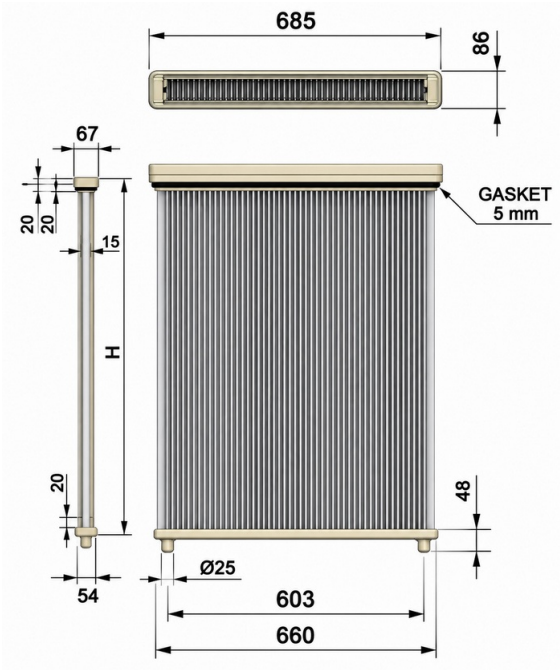



cod.	Pieghe	Sup. (m²)	H
PAF1.1045	63	6,2 m²	1045

flangia	plastica
guarnizione	elastomero EPDM
temperatura	80°C. max.

Riferimenti: PAF.1045.PTG = TRUMPF 0380757

MATERIALI FILTRANTI DISPONIBILI

Poliestere, Pol. idrorepellente	PL · PW
Poliestere Nanofiber	PWB
Membrana PTFE	PTF · PTG
Antistatico, Antistat PTFE memb., Nano	ALU · APTF · AWB

Temperatura del filtro completo secondo flange, guarnizioni e materiale scelto. Sigle e dati dei materiali: pagine 9–11.

PAT7.1100

ricambio non originale per TRUMPF

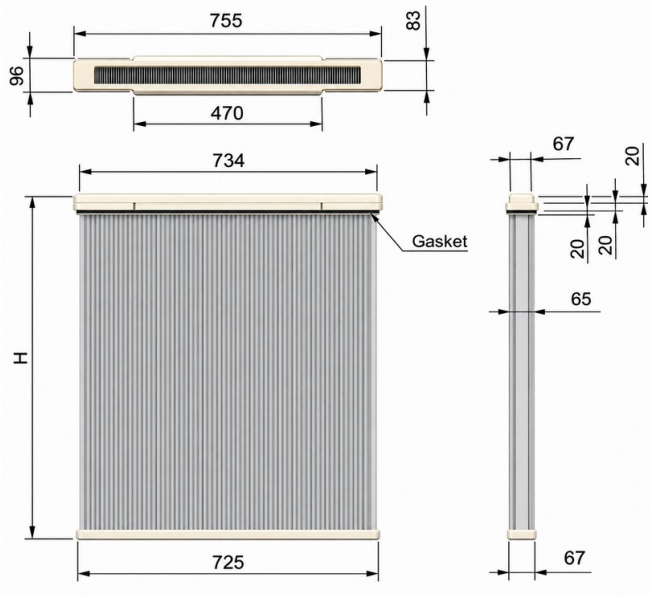



cod.	Pieghe	Sup. (m²)	H
PAT7.1100	64	7,4 m²	1100

flangia	plastica
guarnizione	Guarnizione piana EPDM
temperatura	80°C. max.

Riferimenti: PAT7.1100.PTG = Handte/Camfil MF-8.4/8.5/8.6 TRUMPF 2260691

MATERIALI FILTRANTI DISPONIBILI

Poliestere, Pol. idrorepellente	PL · PW
Poliestere Nanofiber	PWB
Membrana PTFE	PTF · PTG
Antistatico, Antistat PTFE memb., Nano	ALU · APTF · AWB

Temperatura del filtro completo secondo flange, guarnizioni e materiale scelto. Sigle e dati dei materiali: pagine 9–11.

PAI1 / PAI2 / PAI3 / PAI4

ricambio non originale HERDING, KELLER

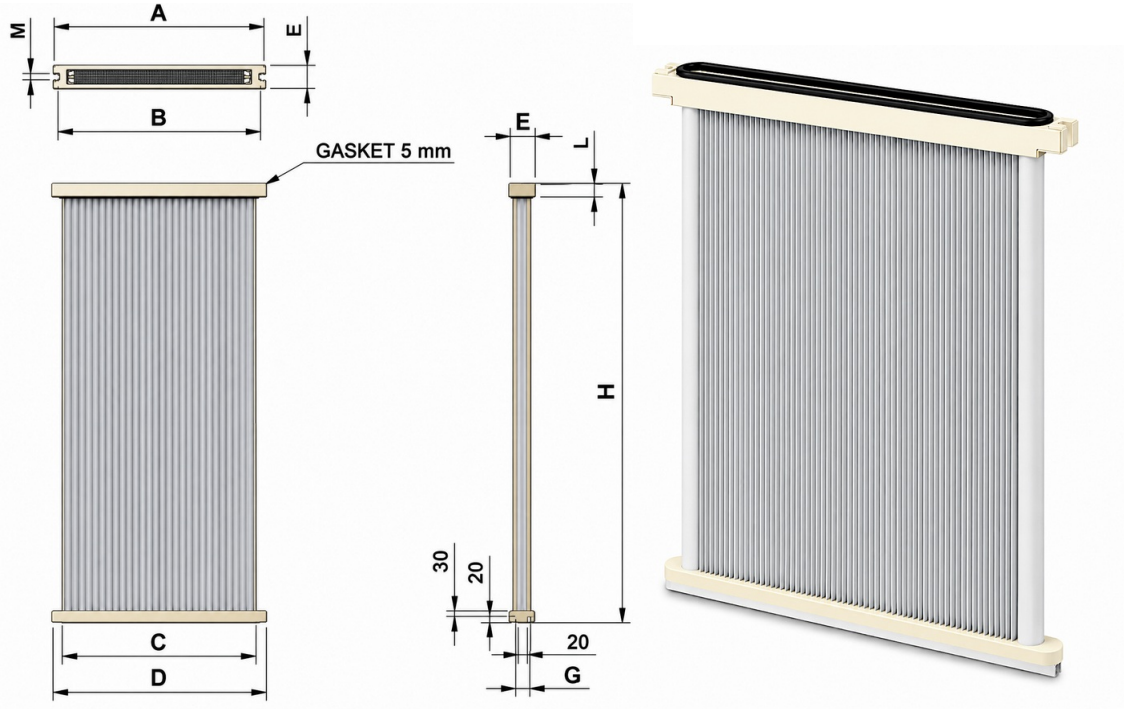

cod.	A	B	C	D	E	G	L	M	H min.	H max.
PAI1	1050	1030	955	1040	61	52	40	15	500	1500
PAI2	737	696	650	650	80	52	40	22	500	1500
PAI3	570	550	495	495	80	52	40	17	500	1500
PAI4	725	705	680	680	61	52	40	22	500	1500

flangia	plastica
guarnizione	elastomero EPDM
temperatura	80°C. max.

Riferimenti: PAI1.1555.PTG = Donaldson 2627127

MATERIALI FILTRANTI DISPONIBILI

Poliestere, Pol. idrorepellente	PL · PW
Poliestere Nanofiber	PWB
Membrana PTFE	PTF · PTG
Antistatico, Antistat PTFE memb., Nano	ALU · APTF · AWB

Temperatura del filtro completo secondo flange, guarnizioni e materiale scelto. Sigle e dati dei materiali: pagine 9–11.

PAI3S / PAI3L

ricambio non originale HERDING, KELLER

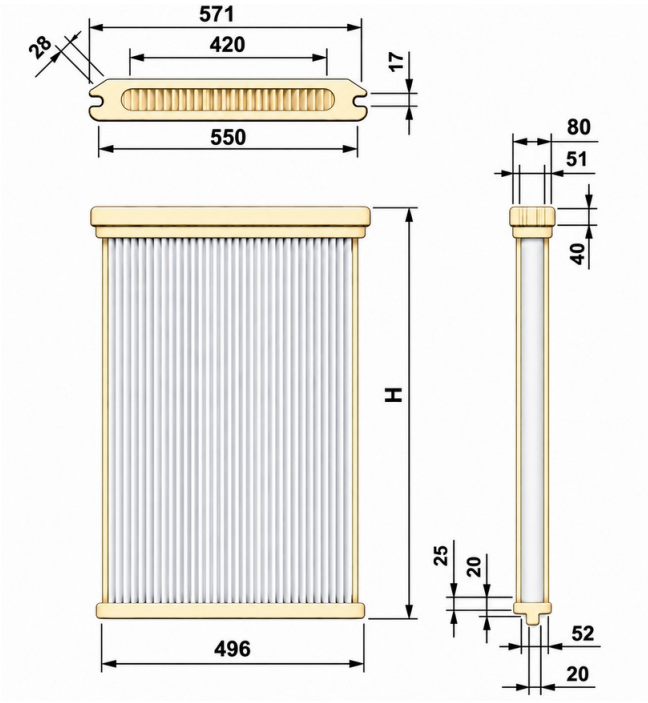



cod.	n° pieghe	H min.	H max.	guarnizione
PAI3S	40	500	1500	superiore
PAI3L	40	500	1500	inferiore

flangia	plastica
guarnizione	elastomero EPDM
temperatura	80°C. max.

Riferimenti: PAI1.1555.PTG = Donaldson 2627127

MATERIALI FILTRANTI DISPONIBILI

Poliestere, Pol. idrorepellente	PL · PW
Poliestere Nanofiber	PWB
Membrana PTFE	PTF · PTG
Antistatico, Antistat PTFE memb., Nano	ALU · APTF · AWB

Temperatura del filtro completo secondo flange, guarnizioni e materiale scelto. Sigle e dati dei materiali: pagine 9–11.

PAD3 / PAD4 / PAD5

ricambio non originale DONALDSON, HERDING, KELLER

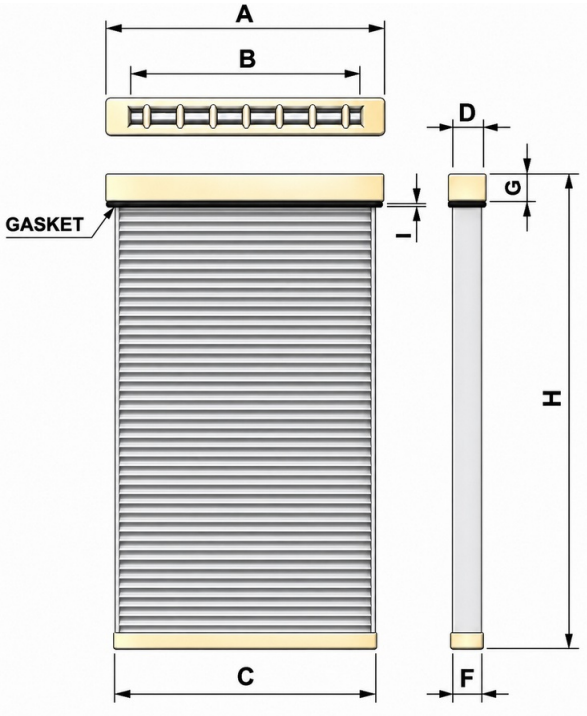



cod.	A	B	C	D	F	G	I	H min.	H max.
PAD3	495	435	440	64	42	40	10	500	1500
PAD4	1020	970	975	100	75	30	10	500	1500
PAD5	720	670	675	100	75	30	10	500	1500

flangia	plastica
guarnizione	elastomero EPDM
temperatura	80°C. max.

MATERIALI FILTRANTI DISPONIBILI

Poliestere, Pol. idrorepellente	PL · PW
Poliestere Nanofiber	PWB
Membrana PTFE	PTF · PTG
Antistatico, Antistat PTFE memb., Nano	ALU · APTF · AWB

Temperatura del filtro completo secondo flange, guarnizioni e materiale scelto. Sigle e dati dei materiali: pagine 9–11.